HONDA

Miimo HRM70 Live

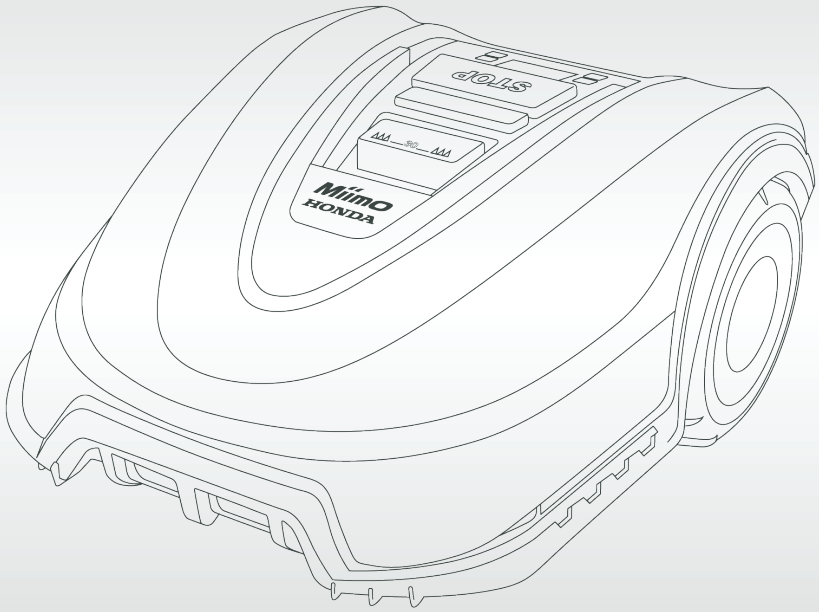

Instrukcja obsługi

(Tłumaczenie oryginalnej instrukcji)

japońskie maszyny®
ariespower

Spis treści

Identifikacja urządzenia 2
Praca 2
Konserwacja 3
Przechowywanie w zimie 3
Aktualizacja oprogramowania 3
Zagrożenia spowodowane akumulatorem 3
Ostrzeżenia dotyczące bezpieczeństwa stacji dokującej i zasilacza 4
Symbole 4
Przeznaczenie. 4
Dane techniczne 5
Informacje dot. halasu / wibracji 6
Objaśnienie rysunków 6
Instalacja 6
Dodanie kolejnego obszaru ogrodu / trawnika (patrz rysunek I) 7
Koszenie 7
Menu Nawigacji 8
Postępowanie w przypadku wystąpienia awarii 10
Serwis posprzedażny i serwis aplikacji 12
Transport. 12
Utylizacja 12

Dziękujemy,
za zakup robota koszącego Miimo.
Przed instalacją Miimo zapoznaj się z poniższymi instrukcjami bezpieczeństwa.

Wskazówki bezpieczeństwa
Ostrzeżenie! Przeczytaj wszystkie ostrzeżenia dot. bezpieczeństwa i wszystkie instrukcje. Zapoznaj się z elementami sterującymi i prawidłowym użytkowaniem maszyny. Zachowaj instrukcje w bezpiecznym miejscu do późniejszego wykorzystania!

NUMER SERYJNY _____
DATA ZAKUPU _____

NALEŻY ZAPISAĆ ZARÓWNO NUMER SERYJNY ORAZ DATĘ ZAKUPU I PRZECHOWYWAĆ W BEZPIECZNYM MIEJSCU DO KORZYSTANIA W PRZYSZŁOŚCI

Identifikacja urządzenia

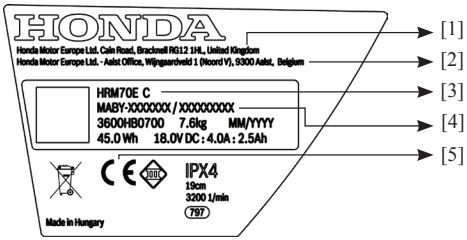

[1] Nazwa i adres Producenta.
[2] Nazwa i adres Importera.
[3] Model-typ.
[4] Numer seryjny.
[5] Znak zgodności z Dyrektywami Unijnymi.

Objaśnienie symboli na urządzeniu

Ogólne ostrzeżenie o zagrożeniu.

Upewnij się, że żadne wyjście nie jest zablokowane lub zastawione przez urządzenie.

Ostrzeżenie: przeczytaj instrukcję obsługi przed uruchomieniem urządzenia.

Ostrzeżenie: wyłącz robota przyciskiem ON/OFF przed konserwacją lub podniesieniem maszyny.

Uwaga: nie dotykaj obracających się ostrzy. Ostrza są ostre. Uważaj na odcięcie palców rąk i stóp.

Poczekaj aż wszystkie elementy maszyny całkowicie się zatrzymają, zanim dotkniesz. Po wyłączeniu urządzenia ostrza jeszcze przez chwilę sie obracają. Obracające ostrza mogą spowodować obrażenia.

Upewnij się, że osoby postronne nie zostaną zranione przez wyrzucone spod kosiarki ciala obce.

Ostrożnie: Podczas pracy zachowaj bezpieczną odległość od urządzenia.

Nie wolno jeździć na kosiarce.

Ładowarka zawiera transformator bezpieczeństwa.

Do czyszczenia urządzenia nie używaj myjki ciśnieniowej ani węża ogrodowego

Praca

- **Przed rozpoczęciem czynności na kosiarce (np. konserwacji, wymiany narzędzi itp.) jak również przed transportem i magazynowaniem, wyłącz kosiarkę przyciskiem On/Off.**
- Dzieci powinny znajdować się pod nadzorem aby upewnić się, że nie bawią się robotem koszącym.
- Nigdy nie pozwalaj dzieciom, osobom z ograniczeniami fizycznymi, sensorycznymi lub umysłowymi lub bez doświadczenia i/lub wiedzy i/lub osobom niezaznajomionym z instrukcjami, korzystać z kosiarki. Lokalne przepisy mogą ograniczać wiek operatora.
- Nie obsługuj maszyny na boso lub w otwartych sandałach, zawsze noś pełne obuwie i spodnie z długimi nogawkami
- Unikaj koszenia przy niekorzystnej pogodzie, szczególnie gdy istnieje ryzyko uderzenia pioruna.
- Użytkownik jest odpowiedzialny za wypadki lub zagrożenia dla innych osób lub ich mienia.
- Jeśli jakiekolwiek zagrożenie wystąpi podczas pracy natychmiast wciśnij czerwony przycisk STOP.
- Zapewnij prawidłową instalację przewodu granicznego zgodnie z instrukcją instalacji.

Pełne instrukcje dotyczące instalacji robota Miimo instalacji znajdują się w przewodniku dostarczonym z produktem.

- ► Okresowo sprawdzaj obszar, w którym kosiarka jest używana, usuwaj wszystkie kamienie, patyki, druty i inne przeszkody.
- ► Nie prowadź żadnych kabli pod napięciem w obszarze roboczym. Jeśli kabel zaplątał się robocie koszącym, należy go odizolować przed jakąkolwiek próbą jego usunięcia.
- ► Okresowo sprawdzaj czy noże, śruby noży i mocowanie noży nie jest zużyte lub uszkodzone. Wymień zużyte lub uszkodzone ostrza i śruby w zestawach, aby zachować prawidłowe wyważenie.
- ► Nigdy nie obsługuj maszyny z uszkodzonymi osłonami lub bez urządzeń zabezpieczających.
- ► Nie kładź rąk/stóp w pobliżu/pod ruchomymi częściami.
- ► Nigdy nie podnoś ani nie przenoś kosiarki jeśli silnik pracuje.
- ► Nie pozostawiaj urządzenia bez nadzoru, jeśli wiesz, że w pobliżu znajdują się zwierzęta domowe, dzieci lub ludzie.
- ► Uruchom maszynę zgodnie z instrukcją, trzymając się odpowiednio daleko od wirujących części.
- ► Nie używaj kosiarki w tym samym czasie co spryskiwacza lub użyj harmonogramu aby zapewnić, że oba systemy nie będą nigdy pracować razem.
- ► Jeśli z jakiegokolwiek powodu produkt jest podtopiony wyjmij go z wody i wyłącz go za pomocą przełącznika On / Off. Nie próbuj włączać robota, ale skontaktuj się z autoryzowanym sprzedawcą Hondy.
- ► **Nie modyfikuj urządzenia.** Nieautoryzowane modyfikacje mogą zagrozić bezpieczeństwu produktu i spowodować wzrost poziomu hałasu i wibracji.

Wyłącz robota koszącego za pomocą przycisku On/Off:

– przed usunięciem blokady,
– przed sprawdzeniem, czyszczeniem, serwisowaniem,
– przed magazynowaniem,
– jeśli robot wpada w nienormalne, wibracje (natychmiast zatrzymaj i sprawdź),
– po uderzeniu w nieznany obiekt, sprawdź maszynę pod kątem uszkodzeń i zasięgnij porady dotyczącej niezbędnych napraw od autoryzowanego sprzedawcy Hondy.

Konserwacja

- ► **Zawsze zakładaj rękawice robocze serwisując, konserwując czy pracując w pobliżu noży.**
- ► **Przed rozpoczęciem konserwacji wyłącz kosiarkę przyciskiem On/Off.**
- ► **Przed konserwacją stacji dokującej czy zasilacza odłącz je od sieci.**

Dokładnie wyczyść obudowę urządzenia za pomocą miękkiej szczotki i szmatki.. **Nie używaj wody, rozpuszczalników ani środków do polerowania.** Usuń całą trawę i zanieczyszczenia, szczególnie z otworów wentylacyjnych.

Odwróć kosiarkę do góry nogami i regularnie czyść obszar noży oraz kółka skrętne. Za pomocą sztywnej szczotki lub skrobaka usuń zagęszczone ścinki trawy (patrz rysunek **J**).

Ostrza są odwracalne.

- ► Upewnij się, że wszystkie nakrętki, śruby i wkręty są dobrze dokręcone, aby zapewnić bezpieczną pracę z narzędziem ogrodniczym. (patrz rys. **K**)
- ► Dla bezpieczeństwa należy okresowo sprawdzać urządzenie i wymieniać zużyte/uszkodzone części.
- ► Upewnij się, że używane są tylko oryginalne częśc zamienne Hondy.
- ► Wszystkie ostrza i śruby wymieniaj jako zestaw.

Przechowywanie w zimie

- ► **Wyłącz kosiarkę za pomocą przycisku On/Off.**
- ► Kosiarka będzie pracować w zakresie od 5 °C do 45 °C. W sezonie zimowym, gdy temperatura w ogrodzie jest stale poniżej 5 °C przechowuj robota i stację dokującą w bezpiecznym, suchym miejscu, poza zasięgiem dzieci.

Nie kładź żadnych przedmiotów na kosiarce lub stacji dokującej.

Podczas transportu Miimo na duże odległości zaleca się stosowanie oryginalnego opakowania.

- ► Przechowuj kosiarkę tylko w zakresie tepmeratur od -20°C do 50°C. Na przykład nie pozostawiaj kosiarki w samochodzie latem.

Aktualizacja oprogramowania

- ► Kosiarka ma interfejs USB, który ma być używany wyłącznie do aktualizacji oprogramowania przeprowadzanych przez autoryzowanego sprzedawcę Hondy. Używaj tylko zatwierdzonych nośników USB.org (sformatowany do FAT 32) i zatwierdzone kable USB.org OTG.
- ► **Nie używaj interfejsu USB do jakichkolwiek dodatkowych celów. Nie podłączaj żadnych urządzeń zewnętrznych.**
- ► Możesz także włączyć automatyczne aktualizacje oprogramowania w menu ustawień Miimo aplikacji Mii-monitor na smartfony.

Zagrożenia dot. akumulatora

- ► Ładuj kosiarkę tylko w zatwierdzonej przez Hondę stacji.
- ► Miimo będzie działać w temperaturze 5 °C - 45 °C. Jeśli temperatura akumulatora jest poza tym zakresem, Miimo wyświetli komunikat i nie opuści stacji dok. Jeśli działa, Miimo powróci do stacji dokującej lub pozostanie na miejscu.
- ► Jeśli akumulator ulegnie uszkodzeniu płyn może wydostać się i zetknąć z sąsiadującymi elementami. Sprawdź wszystkie części i skontaktuj się z autoryzowanym sprzedawcą Hondy.
- ► W mało prawdopodobnym przypadku wyrzucenia cieczy z akumulatora należy unikać wszelkiego kontaktu z maszyną. W przypadku kontaktu z płynem zasięgnąć porady lekarza

- **Nie otwieraj urządzenia ani akumulatora.** Niebezpieczeństwo zwarcia i porażenia prądem.
- **Chroń maszynę przed ogniem. Niebezpieczeństwo wybuchu baterii.** W przypadku pożaru lub wybuchu baterii skontaktuj się ze służbami ratunkowymi.
- **W przypadku uszkodzenia i niewłaściwego użytkowania urządzenia z akumulatora mogą wydobywać się opary.** Zapewnij świeże powietrze i zasięgnij porady medycznej w przypadku złego samopoczucia. Opary mogą podrażniać układ oddechowy
- Używaj tylko akumulatorów Honda przeznaczonych specjalnie dla tej maszyny. Stosowanie innych akumulatorów może stwarzać ryzyko obrażeń i pożaru. Nie używaj w kosiarce baterii jednorazowych. Używaj tylko baterii określonych przez producenta.

Ostrzeżenia dotyczące bezpieczeństwa stacji dokującej i zasilacza

- **Do ładowania kosiarki używaj wyłącznie oryginlnej stacji dokującej i przewodu zasilającego Honda.** W przeciwnym razie istnieje niebezpieczeństwo pożaru i wybuchu.
- **Okresowo sprawdzaj stację dokującą, zasilacz, kable i wtyczki. Jeśli zostanie wykryte uszkodzenie lub korozja, oddal się od stacji dokującej lub zasilacza i nie używaj ich. Nigdy sam nie otwieraj stacji dokującej ani zasilacza. Naprawy powinny być wykonywane wyłącznie przez wykwalifikowanego technika Hondy i przy użyciu wyłącznie oryginalnych części zamiennych.** Uszkodzona stacja dokująca, zasilacz, kabel lub wtyczka zwiększają ryzyko porażenia prądem.
- **Nie obsługuj stacji dokującej i zasilacza na atwopalnych powierzchniach (np. papier, tekstylia itp.) lub w ich otoczeniu.** Nagrzewanie się stacji dokującej i zasilania podczas ładowania może stanowić zagrożenie pożarowe.
- **Nadzoruj dzieci przez cały czas.** Zapewni to, że dzieci nie będą bawić się stacją dokującą, zasilaczem ani urządzeniem.
- Napięcie wskazane na zasilaczu musi odpowiadać napięciu źródła zasilania.
- Zalecamy, aby zasilacz był podłączony tylko do gniazda chronionego wyłącznikiem, który byłby uruchamiany przez prąd resztkowy 30 mA. Sprawdzaj urządzenie różnicowoprądowe (RCD) w regularnych odstępach czasu.
- Przewód zasilający musi być regularnie sprawdzany pod kątem oznak uszkodzenia.
- W przypadku zalania stacji dokującej należy wyłączyć zasilanie z sieci i skontaktować się z autoryzowanym sprzedawcą Hondy.
- Nigdy nie dotykaj wtyczki sieciowej ani żadnych innych mokrymi rękami.
- Nie przejeżdżaj, nie miażdż ani nie ciągnij kabli. Chroń kable gorącem, olejem i ostrymi krawędziami.

  Zasilacz jest podwójnie izolowany dla bezpieczeństwa i nie wymaga uziemienia. Napięcie robocze wynosi 230 V AC, 50 Hz (dla krajów spoza UE 220 V, 240 V, zależnie od przypadku). Aby uzyskać szczegółowe informacje, skontaktuj się z autoryzowanym sprzedawcą Hondy.

  W razie wątpliwości skontaktuj się z wykwalifikowanym elektrykiem lub najbliższym autoryzowanym sprzedawcą Hondy.

Symbole

Poniższe symbole są ważne przy czytaniu i rozumieniu instrukcji obsługi, w szczególności schematów. Proszę zwrócić uwagę na symbole i ich znaczenie. Prawidłowa interpretacja symboli pomoże lepiej i bezpieczniej korzystać z robota koszącego.

Symbol	Znaczenie
	Zakładaj rękawice robocze
	Dozwolone działanie
	Zakazane działanie
	Akcesoria / Części zamienne

Przeznaczenie

Kosiarka jest przeznaczona do koszenia przydomowych trawników. Nie obsługuj kosiarki w pomieszczeniu. Nie używaj kosiarki do jakichkolwiek innych celów ze względu na zwiększone ryzyko wypadków i uszkodzenia kosiarki. Nigdy nie próbuj modyfikować kosiarki w jakikolwiek sposób, ponieważ może to spowodować wypadki lub uszkodzenie kosiarki.

Dane techniczne

Robot koszący	Jednostka w układzie SI	HRM70 Live
Szerokość koszenia	cm	19
Wysokość koszenia	mm	30–50
Stopień pochylenia (max.)	°/%	15/27
Rozmiar koszonego obszaru		
– maxymalny	m^2	700
– na jedno ladowanie[A)]	m^2	85
Waga zgodnie z EPTA-Procedura 01:2014	kg	7.6
Typ zabezpieczenia		IPX4
Numer seryjny		patrz tabliczka znamionowa na kosiarce
Zakres częstotliwości roboczej (czujnik indukcyjny)	kHz	5
max. natężenie pola magnetycznego (czujnik indukcyjny) (z 10 m)	dBµA/m	44
Zakres częstotliwości pracy (GSM)	MHz	880-960
	MHz	1710-1880
Maks. moc nadawania (GSM)	dBm	33
Akumulator		**Li-Ion**
Napięcie znamionowe	VDC	18
Pojemność	Ah	2.5
Liczba cel akumulatora		5
Czas pracy, średnio[A)]	min	75
Czas ładowania (max.)	min	60
Typ akumulatora		PBA 18V 2.5Ah W-B
Numer części		80005-Y0H-003
Przewód graniczny		
– przewód dostarczany w momencie sprzedaży	m	175
– minimalna dlugość przewodu granicznego	m	20
– maksymalna dopuszczalna długość	m	350
Stacja dokująca		
Napięce wejściowe	VDC	24
Zużycie energii na ładowanie / przewód graniczny włączony	W	73/2.6
Prąd ładowania (do)	A	2.3
Dopuszczalny zakres temperatur ładowania[B)]	°C	5–45
Waga zgodnie z EPTA-Procedura 01:2014	kg	1.65
Typ zabezpieczenia		IPX4
Zasilacz		
Szwajcaria		80004-Y0H-003
Wielka Brytania		80003-Y0H-003
Reszta Europy		80002-Y0H-003
Napięcie wejściowe (AC)	V	220–240
Klasa zabezpieczenia		⧈ / II
Częstotliwość	Hz	50–60
Napięcie wyjściowe (DC)	V	24
Typ zabezpieczenia		IPX7
Waga	kg	1.25

A)Zależy od wysokości koszenia, stanu trawy i wilgotności
B)Wewnętrzna temperatura akumulatora
Dane techniczne dotyczą napięcia znamionowego U [230V] Specyfikacje te mogą się różnić przy różnych napięciach i w modelach zależnych od kraju.

Informacje dot. hałasu i wibracji

Wartość poziomu hałasu okreslany zgodnie z:
EN 50636-2-107.
Poziom hałasu skorygowany charakterystyką A: Poziom mocy akustycznej **61** dB(A). Niepewność K = **2** dB.

Wyjaśnienie rysunków

Akcja	Rys.	Strona
Akcesoria	**A**	**100**
Zakres dostawy / rozpakowanie	**B**	**101**
Układanie przewodu granicznego	**C**	**101**
Przedłużanie przewodu granicznego	**D**	**102**
Układanie przewodu granicznego wokół nowego obiektu wewnątrz	**E**	**102**
Podnoszenie i przenoszenie kosiarki	**F**	**103**
Ustawianie wysokości cięcia	**G**	**103**
Umieść & Koś	**H**	**104**
Dodawanie kolejnych obszarów	**I**	**104**
– z dodatkową stacją dokującą (prawo)		
– bez dodatkowej stacji dokującej (góra lewo)		
Czyszczenie	**J**	**105**
Konserwacja	**K**	**105**
Power supply unit connection	**L**	**106**

Instalacja

Sprawdź czy przewód graniczny jest dobrze przymocowany do ziemi, unikając luźnych odcinków przewodu. Każdy luźny przewód może być przyczyną potknięcia.
Usuńńkamienie, luźne kawałki drewna, druty, kable pod napięciem i inne ciała obce. Upewnij się, że obszar koszenia jest równy i nie ma rowów, dołków i stromych zboczy powyżej 15°/27°, które są wyraźnymi przeszkodami dla kosiarki.
Stacja dokująca musi być ustawiona na przewodzie granicznym na zewnętrznej krawędzi obszaru cięcia. Nie może być ustawiona z boku narzędzia lub szopy ogrodowej jako wyspa w trawniku, który ma być koszony.
Zaleca się, aby przed rozpoczęciem instalacji i przed pierwszym koszeniem w nowym sezonie i przed każdym skoszeniem trawy wyższej niż 5 mm, skosić trawnik zwykłą kosiarką.
System koszenia robota jest przeznaczony do koszenia niskich traw (30-50 mm). Ścinki mogą pozostać na podłożu w celu nawożenia trawnika. Wysokość koszenia kosiarki można ustawić na 30, 40 i 50 mm.
Zaleca się rozpocząć od wyższego ustawienia, a następnie stopniowo zmniejszać wysokość cięcia, aby przewód zniknął pod trawą. Zapobiega to przecięciu przewodu przez miimo.
Dodatkowy przewód graniczny można dodać za pomocą złącza przewodu (patrz rysunki **D**–**E**).
Przewód graniczny można przedłużyć do maksymalnej długości 350 m.
Przewód graniczny można zakopać do 5 cm pod ziemią (lub płytami niemetalowymi).

Aby uniknąć uszkodzenia przewodu granicznego nie należy nacinać w pionie ani grabić obszaru, w którym jest umieszczony przewód.

Podczas układania przewodu należy unikać kątów mniejszych niż 45°. Może to wpłynąć na wydajność.

Wyświetlacz

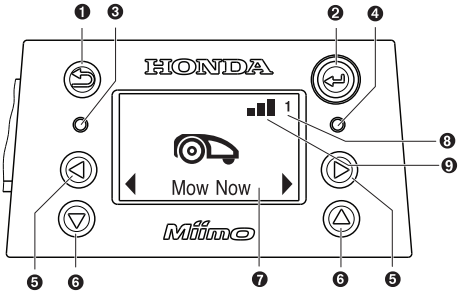

Symbol		Znaczenie
❶		Przycisk powrotu
❷		Przycisk potwierdzenia Jeśli przycisk potwierdzenia zostanie naciśnięty podczas koszenia, kosiarka powróci do stacji dokującej
❸		Czerwona dioda LED świeci: błąd kosiarki
❹		Zielona dioda LED: kosiarka jest włączona Zielona dioda nie świeci: kosiarka jest nieaktywna, a do aktywacji wymagany jest czterocyfrowy kod PIN. Lub kosiarka jest wyłączona, włącznik / wyłącznik musi być włączony i należy wprowadzić czterocyfrowy kod PIN, aby włączyć kosiarkę. Uwaga: podczas aktualizacji oprogramowania świeci zielona i czerwona dioda LED
❺	◁ ▷	Przycisk lewo / prawo
❻	▽ △	Przycisk dół / góra
❼		Wyświetl z ekranem dialogowym
❽	**1 2 3**	Numer ogrodu (wyświetlany, gdy w pamięci kosiarki znajduje się więcej niż jedna mapa ogrodu)
❾		Sygnał sieci obecny
		Sygnał sieci nieobecny

Wyświetlacz przełączy się w tryb uśpienia jeśli przez 10 min. nie zostanie wprowadzona żądna dana wejściowa.

Dodanie kolejnego obszaru ogrodu/trawnika (patrz rys. I)

Aby zainstalować dodatkowy obszar trawnika, postępuj zgodnie z instrukcjami w Podręczniku instalacji.

Oddzielne ogrody z oddzielnymi stacjami (patrz rys. I, po prawej): kosiarki można używać w max. trzech ogrodach. W przypadku dodatkowego ogrodu wymagana jest osobna stacja dokująca (patrz rys. **A**) przewód graniczny oraz kołki. Jeśli zostanie wybrany harmonogram lub funkcja kalendarza **"Smart Timer"**, robot będzie kosić trawę w obszarze, w którym się znajduje w odstępach czasowych. Wyłącz kosiarkę na czas transportu między różnymi ogrodami.

Uwaga: aktualizacje oprogramowania muszą być przeprowadzane na kosiarce w każdej stacji dokującej.

Aby pamiętać, która stacja dokująca należy do którego ogrodu, zaleca sięoznaczenie stacji dokującej numerem i opisem ogrodu podczas przechowywania ich na zimę.

Bez osobnej stacji dokującej: Możliwe jest połączenie obszarów trawnika poprzez umieszczenie przewodu granicznego między dwoma obszarami trawnika równolegle do siebie jak najbliżej (patrz rys. **I**, lewy górny róg). Dodatkowy obszar trawnika bez stacji dokującej nie jest zapisywany w pamięci mapy, a kosiarka nie zastosuje strategii cięcia Mapuj & Koś w tym obszarze trawnika bez stacji dokującej. Maks. zalecana powierzchnia trawnika bez stacji dokującej wynosi 50 m^2. Kosiarka będzie kosić, dopóki nie wyczerpie się akumulator, i będzie musiała zostać przeniesiona z powrotem do stacji dokującej w celu naładowania.

Koszenie

- ▶ **Nie pozwól dzieciom jeździć na robocie koszącym.**
- ▶ **Przed podniesieniem naciśnij przycisk stop na górze kosiarki. Zawsze podnoś kosiarkę za uchwyt (patrz rysunek F).**

Upewnij się, że obszar cięcia jest wolny od małych zwierząt, takich jak jeże lub żółwie.

Po udanej instalacji możesz natychmiast rozpocząć koszenie, naciskając **"koś"** w bezpłatnej aplikacji Honda Mii-monitor. Możesz również ustawić zaprogramowany harmonogram, korzystając z funkcji **"Smart Timer"** Hondy, która może również planować przyszłe sesje cięcia na podstawie tego, kiedy ma padać deszcz.

Harmonogram koszenia można również skonfigurować manualnie w zależności od specyficznych potrzeb.

Kosiarka musi całkowicie skosić trawnik 3 razy (wykonać 3 pełne cięcia), aby nauczyć się obszaru trawnika. Podczas fazy uczenia wynik wizualny może nie być optymalny.

Przybliżone czasy działania dla pełnegoo pokrycia ogrodu za pomocą Mapuj & Koś podano poniżej. Należy pamiętać, że czasy pracy będą się różnić w zależności od złożoności trawnika i liczby obiektów w ogrodzie.

100 m^2	4 h
500 m^2	16 h
700 m^2	22 h

Ustaw harmonogram z częstymi powtórzeniami. To pozwala osiągnąć lepsze rezultaty koszenia, mniej zużywa baterię robota oraz pozwala uniknąć pozostawiania ścinków na trawniku.

Gdy robot koszący kosi

W trybie **"ręcznym"**, kosiarka pracuje do momentu skoszenia trawnika. Koszenie jest przerywane tylko w celu naładowania akumulatora. Gdy obszar trawnika jest koszony, robot wraca do stacji dokującej.

W programowalnym trybie **"Kalendarz"** lub przy uruchomionej funkcji Honda **"Smart Timer"** kosiarka kosi nieprzerwanie przez zadany czas. Koszenie jest przerywane tylko w celu naładowania akumulatora. Jeśli obszar trawnika zostanie skoszony przed upływem zadanego czasu kosiarka powróci do stacji . Aby przerwać koszenie przedwcześnie, naciśnij przycisk **Dock** w aplikacji Honda Mii-monitor. Możesz również odesłać kosiarkę z powrotem do stacji dokującej, naciskając przycisk potwierdzenia ↵* na robocie.

Tryb oszczędzania energii

Kosiarka zmniejsza zużycie energii, automatycznie wyłączając zasilanie przewodu granicznego, gdy nie kosi i nie jest ładowana.

Aby zdalnie obudzić kosiarkę z trybu oszczędzania, energii, naciśnij "Koś" w aplikacji Honda Mii-monitor. Jeśli Kalendarz lub funkcja **"Smart Timer"** aktywuje się sygnał przewodu powróci automatycznie.

Koszenie małych trawników za pomocą "Umieść & Koś"

Umieść & Koś jest przeznaczony do koszenia małych obszarów, które wymagają specjalnego traktowania bez konieczności koszenia całego trawnika, takich jak obszar pod usuniętym meblem ogrodowym. Kosiarka jest ustawiona w lewym dolnym rogu obszaru przeznaczonego do koszenia (patrz rysunek **H**). Ostateczny skoszony obszar zależy od warunków trawnika; niekoniecznie będzie to dokładny kwadrat. Po zakończeniu **"Umieść & Koś"**, postępuj zgodnie z instrukcjami na ekranie.

Uwaga: Ze względów bezpieczeństwa „Umieść & Koś" nie może być używane poza przewodem granicznym.

Czujniki

Kosiarka wyposażona jest w następujące czujniki :

- Czujnik podnoszenia włącza się, gdy kosiarka jest podniesiona .
- Czujnik przewrócenia wykrywa przewrócenie się kosiarki.
- Czujnik pochylenia włącza się, gdy kosiarka osiągnie kąt nachylenia 32°.

Gdy jeden z czujników jest aktywny, np. czujnik podnoszenia, silniki napędowe i ostrza tnące są zatrzymane. Na wyświetlaczu pojawia się komunikat, np. "podnieść".

- Czujnik przeszkód wykrywa obiekty / przeszkody wzdłuż całej przedniej krawędzi kosiarki i powoduje zmianę kierunku.

Ładowanie akumulatora

Akumulator wyposażony jest w monitoring temperatury, który umożliwia ładowanie tylko wtedy, gdy temperatura wewnętrzna akumulatora mieści się w zakresie od 5 ° C do 45 ° C.

Akumulator litowo-jonowy jest dostarczany częściowo naładowany. Zaleca się ładowanie kosiarki podczas instalacji przewodu obwodowego w stacji dokującej.

Akumulator litowo-jonowy można ładować w dowolnym momencie bez skracania jego żywotności. Przerwanie procedury ładowania nie powoduje uszkodzenia akumulatora.

Kiedy akumulator jest rozładowany lub rozładowany, kosiarka jest wyłączana przez obwód ochronny: noże przestają się poruszać.

Menu Nawigacji

Poniższa tabela wyjaśnia różne pozycje menu dostępne w Miimo. Większość tych funkcji jest również dostępna w aplikacji Honda Mii-monitor.

Gł. Menu	Pod-menu 1	Pod-menu 2	Wyjaśnienie
Koś teraz			Naciśnięcie przycisku potwierdzenia spowoduje wysłanie robota do koszenia. W trybie **“Off/Manual“**, robot pracuje dopóki na wyświetlaczu nie pojawi się **“ogród zakończony”**. W trybie **“Kalendarz”** kosiarka będzie działać do końca okresu czasu lub do momentu wyświetlenia **“ogród zakończony”** (w zależności co nastąpi pierwsze).
Kalendarz	Smart Timer		Funkcja **“Smart Timer”** jest zoptymaizowana w zależności od wielkości trawnika i zapewnia dodatkową funkcjonalność umożliwiającą połączenie z lok. dostawcą danych pogodowych. W ustawieniu domyślnym kosiarka wykonuje 2 pełne cięcia w tygodniu i rozpoczyna koszenie o 8 rano. Możesz skonfigurować harmonogram Smart Timer korzystając z bezpłatnej aplikacji Honda Mii-monitor.
	Kalendarz	Edytuj (wybrany dzień)	Zaprogramuj harmonogram koszenia, ustawiając poszczególne dni koszenia i miejsca (do 2 dziennie).
		Nie koś/Usuń miejsce	Spowoduje to usunięcie odpowiedniego miejsca dla wybranego dnia. Liczba pełnych cięć tygodniowo dla aktualnego harmonogramu wyświetlana jest u dołu wyświetlacza.
	Off/Ręczny		Wybierz tę opcje gdy nie chcesz korzystać z harmonogramu. Robot rozpocznie koszenia dopiero po aktywacji "Koś teraz".

Gł. Menu	Pod-menu 1	Pod-menu 2	Wyjaśnienie
Ustawienia	Tryb koszenia	Umieść & Koś	Wybierz pomiędzy rozmiarem 2m x 2m, 3m x 3m i 4m x 4m.
		Koś bez stacji dokującej	Kosiarka będzie kosić w dodatkowym obszarze trawnika bez stacji dokującej w trybie losowym, dopóki nie wyczerpie się akumulator.
	Zabezpieczenia	Automatyczna blokada	Jeśli przyciski nie zostaną naciśniętę przez 3 minuty zostaną automatycznie zablokowane. Zalecane ze względów bezpieczeństwa i ochrony pzed kradzieżą
		– On	Kod PIN jest wymagany do aktywacji po automatycznej blokadzie.
		– Off	Przyciski są zawsze gotowe do wprowadzenia.
		Zmiana PIN	Zmiana kodu PIN wymaga najpierw
		Alarm	
		– On	Alarm jest włączony.
		– Off	Alarm jest wyłączony.
	Data & Godzina		Zmiana godziny i daty.
	Język		Zmiana języka wyświetlanych komunikatów.
	Info	Status systemu	Informacje na temat ładowania akumulatora, informacji o systemie oraz czasu pracy i ładowania kosiarki.
	Zaawansowane	ID przewodu	Zmień identyfikator przewodu granicznego jeśli w pobliżu znajdują się możliwe zakłócenia.
		Ustawienie czujnika / Stan trawnika	Wybierz pomiędzy Niskim (nierówny teren), Normalnym i Wysokim (śliski grunt). Czujnik nierówności kosiarki stanie się mniej lub bardziej wrażliwy w zależności od wybranego stanu.
		Ponowne mapowanie	Usuwa bieżącą mapę ogrodu..
		Przywrócenie ustawień fabrycznych	Zresetowanie kosiarki do ustawień fabrycznych spowoduje usunięcie wszystkich ustawień osobistych (nie PIN). Po przywróceniu ustawień fabrycznych kosiarka będzie musiała ponownie mapować obszary trawnika.
		Przegląd ogrodu	Wyświetla liczbę zamapowanych ogrodów, ich rozmiar, identyfikator drutu i datę ostatniego cięcia ogrodu.
		Usuń ogród	Usuń jedną konkretną mapę ogrodu lub usuń wszystkie mapy naraz.
		Nazwa kosiarki	Zmień nazwę wyświetlaną na wyświetlaczu. Można to również zmienić w aplikacji Honda Mii-monitor. Możliwe są tylko litery alfabetu łacińskiego. Liczba liter jest ograniczona. Ta funkcja nie jest dostępna we wszystkich językach. W niektórych językach (np. czeskim lub polskim) zmiana nazwy nie ma wpływu na wyświetlanie z powodu określonych żądań gramatycznych.
	Narzędzia	Kontrola poziomu	Informacje o kącie podłoża kosiarki. Jeśli kosiarka znajduje się w stacji dokującej, a kropka na wyświetlaczu nie znajduje się we wskazanym okręgu, stacja dokująca musi zostać zamontowana w nowym, bardziej poziomym miejscu.
		Sygnał przewodu	Wykrywa sygnał przewodu odebrany z przewodu granicznego, wskazując jego siłę (dla serwisanta). Kosiarka nie odbiera sygnału przewodu, gdy znajduje się w stacji dokującej.

Postępowanie w przypadku wystąpienia awarii

Problem	Możliwa przyczyna	Działania korekcyjne
Dioda LED stacji dokującej miga	Przewód graniczny jest przecięty, za długi lub za krótki. Przewód nie jest podłączony, a kosiarka nie znajduje się w stacji dokującej.	Sprawdź, czy przewód obwodowy nie jest przerwany i czy ma długość od 20 do 350 metrów. Następnie wyłącz zasilanie i włącz je ponownie. Postępuj zgodnie z instrukcjami w Przewodniku instalacji, aby zainstalować kosiarkę
Nadmierne wibracje / hałas	Poluzowana śruba ostrza	Dokręcić śrubę ostrza momentem 2.5 Nm.
	Ostrza tnące uszkodzone/wygięte	Dokręcić śrubę ostrzy (patrz rys. **K**).
Kosiarka nie dokuje w sposób niezawodny	Przewód graniczny źle ułożony wokół stacji dokującej	Postępuj zgodnie z instrukcjami w Przewodniku instalacji dotyczącym układu przewodu granicznego.
	Przewód graniczny blisko źródła zakłóceń	Usuń nadmiar (np. zwinięty) przewód graniczny wokół stacji dokującej. Zmień identyfikator przewodu granicznego w menu.
Robot koszący nie działa	Przełącznik ON/OFF nie jest włączony	Wyjmij kosiarkę ze stacji dokującej, włącz przełącznik i umieść kosiarkę z powrotem w stacji (upewnij się, że stacja dokująca jest włączona - dioda LED świeci na zielono.
	Możliwe zablokowanie	Zawsze najpierw wyłącz przełącznik, a następnie sprawdź pod kosiarką. Wyczyść w razie potrzeby (zawsze noś rękawice ochronne).
	Akumulator nie jest w pełni naładowany	Umieść kosiarkę w stacji dokującej, aby umożliwić ładowanie. Stacja dokująca musi być włączona.
	Trawa za wysoka	Przed użyciem robota skoś trawę konwencjonalną kosiarką do najniższego ustawienia wysokości koszenia.
	Akumulator za gorący / za zimny	Kosiarka pracuje, gdy temperatura akumulatora wewnętrznego wynosi od 5 ° C do 45 ° C. Poczekać, aż kosiarka ostygnie / rozgrzeje się. Jeśli błąd występuje często, stację dokującą należy ustawić w cieniu.
Kosiarka stoi na trawniku z wyłączonym wyświetlaczem	Problemy z działaniem	Naciśnij przycisk potwierdzenia, aby ekran się zaświecił, lub umieść kosiarkę w stacji dokującej.
Kosiarka nie ładuje się	Akumulator za gorący / za zimny	Kosiarka pracuje, gdy temperatura akumulatora wewnętrznego wynosi od 5 ° C do 45 ° C. Poczekać, aż kosiarka ostygnie / rozgrzeje się. Jeśli błąd występuje często, stację dokującą należy ustawić w cieniu.
	Stacja dokująca nie jest włączona	Włącz zasilanie stacji dokującej. Jeśli stacja dokująca nie uruchomi się, skontaktuj się z autoryzowanym autoryzowanym sprzedawcą Hondy.
	Styki ładowania skorodowały	Oczyść styki ładowania.
Kosiarka poza przewodem granicznym	Drut graniczny na zboczu	Pozostaw 30 cm między przewodem granicznym a nachyleniem 15 ° / 27%.
	Przeszkoda w pobliżu przewodu	Usuń przeszkodę.

Problem	Możliwa przyczyna	Działania korekcyjne
Części obszaru trawnika pozostały nieskoszone	Kosiarka wymaga więcej cięć, aby ukończyć ogród	Pozostaw kosiarkę na 3 pełne cięcia, aby pokryć cały obszar trawnika.
	Przedział czasowy nie wystarcza na wielkość ogrodu	Zwiększyć przedział czasowy koszenia lub użyć funkcji kalendarza **“Smart Timer”**.
	Zbyt mała odległość między przewodami granicznymi	Zwiększ odległość między przewodami granicznymi do minimum 75 cm.
	Trudne warunki koszenia	Wybierz opcję „nierówne podłoże / niska czułość” z pozycji menu „stan trawnika / czujnik nierówności”. Wyrównaj ogród / usuń / wypukłości / zaznacz nieodpowiednimi obszarami przewodem obwodowym - Postępuj zgodnie z instrukcjami w Przewodniku instalacji.
	Trawa za wysoka	Wybierz opcję „nierówne podłoże / niska czułość" z pozycji menu „stan trawnika / czujnik nierówności”.
	Zbyt strome zbocza w ogrodzie	Upewnij się, że kosiarka działa tylko na pochyłościach 15º lub mniejszych, a cały ogród nie znajduje się na zboczu.
Kosiarka utknęła w ogrodzie	Obiekty / przeszkody nieoznaczone	Użyj przewodu granicznego, aby oznaczyć przeszkody, w których kosiarka często utyka.
	Nowo ułożona murawa	Przed użyciem kosiarki odczekaj kilka tygodni, aż gleba się uspokoi. Wybierz opcję „nierówne podłoże / niska czułość” z pozycji menu „stan trawnika / czujnik nierówności”. Po podlaniu poczekaj tak długo, jak to możliwe, aż uruchomisz kosiarkę.
Kosiarka nieumyślnie tnie kwiaty itp. lub przejeżdża przez niektóre przeszkody	Obiekty / przeszkody poniżej 5 cm nieoznaczone	Oznacz przeszkodę za pomocą przewodu granicznego pozostawiając 30 cm od obiektu lub usuń przedmioty / przeszkody.
Kosiarka wydaje się nie ciąć logicznie	System Mapuj & Koś zależy od warunków ogrodowych. Kosiarka niekoniecznie musi kontynuować pracę w następnym nieobciętym obszarze.	Więcej informacji można znaleźć w Przewodniku instalacji. Jeśli zachowanie często się powtarza, ponów mapowanie ogrodu.
	Kosiarka nie zawsze porusza się po linii prostej podczas jazdy między obszarami	Nie są wymagane żadne działania naprawcze.
	Kosiarka często nie znajduje właściwej pozycji lub obraca się w miejscu	Zmień identyfikator przewodu.
	Przewód skrzyżowany podczas znakowania obiektu	Postępuj zgodnie z instrukcjami w Podręczniku instalacji.
	Kosiarka porusza się losowymi ścieżkami na dodatkowym trawniku bez stacji dokującej.	Normalne zachowanie. System Mapuj & Koś działa tylko w obszarach ze stacją dokującą.
Przewód graniczny został przecięty	Przewód nie jest napięty między kołkami. Odległość między kołkami wynosi ponad 75 cm	Napnij drut i upewnij się, że odległość między kołkami wynosi maksymalnie 75 cm. Postępuj zgodnie z instrukcjami w Podręczniku instalacji. Użyj łączników drutowych, aby naprawić przecięcie.

Problem	Możliwa przyczyna	Działania korekcyjne
Kosiarka pozostawia nierówne wykończenie / niska jakość cięcia	Kosiarka nie kosi wystarczająco często	Koś częściej, aby uzyskać dobry wynik (np. za pomocą większej liczby / dłuższych terminów w harmonogramie).
	Ostrza tnące tępe	Odwróć lub wymień ostrza tnące (patrz rysuek **K**).
	Możliwe zatkanie	Zawsze najpierw wyłącz przełączanik On/Off, a następnie sprawdź pod kosiarką. Wyczyść w razie potrzeby (zawsze noś rękawice ochronne).
Nie wykryto przewodu granicznego	Brak zasilania w stacji dokującej	Sprawdź, czy stacja dok. jest włączona (dioda LED świeci).
	Przecięty przewód graniczny	Sprawdź przewód graniczny pod kątem uszkodzeń.
	Nieprawidłowa instalacja (np. zła odległość między przewodami)	Postępuj zgodnie z instrukcjami w Podręczniku instalacji
	Przewód graniczny zbyt blisko od źródła zakłóceń	Usuń nadmiar (np. zwinięty przewód graniczny wokół stacji dokującej. Zmień identyfikator przewodu granicznego w menu.
Zablokowany przycisk wysokości koszenia	Możliwe zatkanie	Zawsze najpierw wyłącz przełączanik On/Off, a następnie sprawdź pod kosiarką. Wyczyść w razie potrzeby (zawsze noś rękawice ochronne).

Serwis posprzedażny i Serwis Aplikacji

We wszelkiej korespondencji i przy zamawianiu części zamiennych prosimy zawsze podawać 4 + 7 cyfrowy numer artykułu podany na tabliczce znamionowej kosiarki.

Możliwe, że wymagana jest wersja oprogramowania kosiarki (patrz **“Menu > Ustawienia > Informacje”**).

Jeśli kosiarka ma zostać oddana do centrum serwisowego, kosiarka i stacja dokująca muszą zawsze zostać zwrócone razem.

Produkt musi być okresowo sprawdzany i konserwowany w celu zapewnienia bezpieczeństwa i utrzymania wysokiej wydajności.

Okresowa konserwacja pomoże przedłużyć żywotność.

Honda zaleca, aby coroczny serwis był wykonywany przez lokalnego autoryzowanego dealera Hondy.

Transport

Zawarte baterie litowo-jonowe podlegają przepisom dotyczącym towarów niebezpiecznych. Baterie nadają się do transportu drogowego przez użytkownika bez dalszych ograniczeń.

Przy wysyłce za pośrednictwem stron trzecich (np .: transportem lotniczym lub firmą spedycyjną) należy przestrzegać specjalnych wymagań dotyczących pakowania i etykietowania. W celu przygotowania wysyłanego przedmiotu wymagana jest konsultacja z ekspertem ds. Materiałów niebezpiecznych.

Utylizacja

Produkt, baterie, akcesoria i opakowania należy sortować w celu recyklingu przyjaznego dla środowiska.

Nie wyrzucaj robota koszącego i akumulatorów / baterii do śmieci komunalnych!

Tylko dla krajów wspólnoty europejskiej:

Zgodnie z prawem europejskim 2012/19/UE urządzenia elektryczne i elektroniczne, które nie nadają się już do użytku, oraz zgodnie z prawem europejskim 2006/66/EC, wadliwe lub zużyte zestawy akumulatorów / baterie należy zbierać osobno i utylizować w sposób przyjazny dla środowiska.

Akumulatory / baterie:

Li-Ion:
Proszę przestrzegać zaleceń z rozdziału Transport.

ADRESY GŁÓWNYCH DYSTRYBUTORÓW Honda

AUSTRIA
Honda Motor Europe Ltd
Hondastraße 1
2351 Wiener Neudorf
Tel.: +43 (0)2236 690 0
Fax: +43 (0)2236 690 480
http://www.honda.at
HondaPP@honda.co.at

BALTIC STATES
(Estonia/Latvia/Lithuania)
NCG Import Baltics OU
Meistri 12
13517 Tallinn
Harju County Estonia
Tel.: +372 651 7300
Fax: +372 651 7301
info.baltic@ncgimport.com

BELARUS
JV Scanlink Ltd
Montazhnikov lane 4th, 5-16 Minsk
220019
Republic of Belarus
Tel.: +375172349999
Fax: +375172380404
honda@jpmotors.lt

BELGIUM
Honda Motor Europe Ltd
Doornveld 180-184
1731 Zellik
Tel.: +32 2620 10 00
Fax: +32 2620 10 01
http://www.honda.be
bh_pe@honda-eu.com

BULGARIA
Premium Motor Ltd
Andrey Lyapchev Blvd no 34
1797 Sofia
Bulgaria
Tel.: +3592 423 5879
Fax: +3592 423 5879
http://www.hondamotor.bg
office@hondamotor.bg

CROATIA
AS Domžale Moto center d.o.o.
Brezence
SI-8216 Mirna Peč
Tel.: +386 1 562 37 00
http://www.honda-as.com
info@honda-as.com

CYPRUS
Powerline Products Ltd
Cyprus - Nicosia
Vasilias 18 2232 Latsia
Tel.: 0035799490421
info@powerlinecy.com
http://www.powerlinecy.com

CZECH REPUBLIC
BG Technik cs, a.s.
U Zavodiste 251/8
15900 Prague 5 - Velka
Chuchle
Tel.: +420 2 838 70 850
Fax: +420 2 667 111 45
http://www.honda-stroje.cz

DENMARK
TIMA A/S
Ryttermarken 10
DK-3520 Farum
Tel.: +45 36 34 25 50
Fax: +45 36 77 16 30
http://www.tima.dk

FINLAND
OY Brandt AB.
Tuupakantie 7B
01740 Vantaa
Tel.: +358 207757200
Fax: +358 9 878 5276
http://www.brandt.fi

FRANCE
Honda Motor Europe Ltd
Division Produit d'Equipement
Parc d'activités de Pariest,
Allée du 1er mai
Croissy Beaubourg BP46, 77312
Marne La Vallée Cedex 2
Tel.: 01 60 37 30 00
Fax: 01 60 37 30 86
http://www.honda.fr
espace-client@honda-eu.com

GERMANY
Honda Deutschland
Niederlassung der Honda Motor Europe Ltd.
Kundenbetreuung
Postfach 10 32 33
D-60102 Frankfurt am Main
Tel: (069) 83 00 60
Mo.-Fr. von 8.00 Uhr – 18.00 Uhr
Fax: (069) 83 00 65 – 110
http://www.honda.de
info@post.honda.de

GREECE
Technellas S.A.
92 Athinon Ave
10442 Athens, Greece
Tel: +30 210 519 31 10
Fax: +30 210 519 31 14
mail@technellas.gr

HUNGARY
MP Motor Co., Ltd.
Kamaraerdei ut 3.
2040 Budaors
Tel.: +36 23 444 971
Fax: +36 23 444 972
http://www.hondakisgepek.hu
info@hondakisgepek.hu

IRELAND
Two Wheels ltd
M50 Business Park, Ballymount
Dublin 12
Tel.: +353 1 4381900
Fax: +353 1 4607851
http://www.hondaireland.ie
sales@hondaireland.ie

ISRAEL
Mayer's Cars and Trucks Co.Ltd. - Honda Division
Shevach 5, Tel Aviv, 6777936
Israel
+972-3-6953162
OrenBe@mct.co.il

ITALY
Honda Motore Europe Ltd
Via della Cecchignola, 13
00143 Roma
Tel.: +848 846 632
Fax: +39 065 4928 400
http://www.hondaitalia.com
info.power@honda-eu.com

MACEDONIA
AS Domžale Moto center d.o.o.
Brezence
SI-8216 Mirna Peč
Tel.: +386 1 562 37 00
http://www.honda-as.com
info@honda-as.com

MALTA
The Associated Motors Company Ltd.
New Street in San Gwakkin Road
Mriehel Bypass, Mriehel QRM17
Tel.: +356 21 498 561
Fax: +356 21 480 150
mgalea@gasanzammit.com

NORWAY
Berema AS
P.O. Box 454 1401 Ski
Tel.: +47 64 86 05 00
Fax: +47 64 86 05 49
http://www.berema.no
berema@berema.no

POLAND
Aries Power Equipment
Puławska 467
02-844 Warszawa
Tel.: +48 (22) 861 43 01
Fax: +48 (22) 861 43 02
http://www.ariespower.pl
http://www.mojahonda.pl
info@ariespower.pl

PORTUGAL
GROW Productos de Forca Portugal
Rua Fontes Pereira de Melo, 16
Abrunheira, 2714-506 Sintra
Tel.: +351 211 303 000
Fax: +351 211 303 003
http://www.grow.com.pt
geral@grow.com.pt

ROMANIA
Agrisorg SRL
Sacadat Str Principala
Nr 444/A Jud. Bihor
Romania
Tel.: (+4) 0259 458 336
info@agrisorg.com

SERBIA & MONTENEGRO
AS Domžale Moto center d.o.o.
Brezence
SI-8216 Mirna Peč
Tel.: +386 1 562 37 00
http://www.honda-as.com
info@honda-as.com

SLOVAK REPUBLIC
Honda Motor Europe Ltd
Slovensko, organizačná zložka
Prievozská 6 821 09 Bratislava
Tel.: +421 2 32131111
Fax: +421 2 32131112
http://www.honda.sk

SLOVENIA
AS Domžale Moto center d.o.o.
Brezence
SI-8216 Mirna Peč
Tel.: +386 1 562 37 00
http://www.honda-as.com
info@honda-as.com

SPAIN & all Provinces
Greens Power Products, S.L.
Poligono Industrial Congost –
Av Ramon Ciurans n°2
08530 La Garriga - Barcelona
Tel.: +34 93 860 50 25
Fax: +34 93 871 81 80
http://www.hondaencasa.com

SWEDEN
Honda Motor Europe Ltd filial Sverige
Box 31002 - Långhusgatan 4
215 86 Malmö
Tel.: +46 (0)40 600 23 00
Fax: +46 (0)40 600 23 19
http://www.honda.se
hpesinfo@honda-eu.com

SWITZERLAND
Honda Motor Europe Ltd.
Succursale de Satigny/Genève
Rue de la Bergère 5
1242 Satigny
Tel.: +41 (0)22 989 05 00
Fax: +41 (0)22 989 06 60
http://www.honda.ch

TURKEY
Anadolu Motor Uretim Ve Pazarlama As
Sekerpinar Mah
Albayrak Sok No 4
Cayirova 41420
Kocaeli
Tel.: +90 262 999 23 00
Fax: +90 262 658 94 17
http://www.anadolumotor.com.tr
antor@antor.com.tr

UKRAINE
Dnipro Motor LLC
3, Bondarsky Alley,
Kyiv, 04073, Ukraine
Tel.: +380 44 537 25 76
Fax: +380 44 501 54 27
igor.lobunets@honda.ua

UNITED KINGDOM
Honda Motor Europe Ltd
Cain Road
Bracknell
Berkshire
RG12 1 HL
Tel.: +44 (0)845 200 8000
http://www.honda.co.uk

DEKLARACJA ZGODNOŚCI WE

1. The undersigned, Peter Neckebroeck, on behalf of the authorized representative, herewith declares that the machinery described below fulfils all the relevant provisions of:
   - Directive 2006/42/EC on machinery
   - Directive 2014/30/EU on electromagnetic compatibility
   - Directive 2014/35/EU relating to electrical equipment designed for use within certain voltage limits
   - Directive 2014/53/EU on radio equipment
   - Directive 2011/65/EU – (EU) 2015/863 on the restriction of the use of certain hazardous substances in electrical and electronic equipment

2. Description of the machinery
   a) Product: Robotic lawnmower
   b) Function: Cutting of grass

c) Model	d) Type	e) Serial number
HRM70E	EC / BC / SC	*2

3. Manufacturer
   Honda Motor Europe Ltd.
   Cain Road, Bracknell, RG12 1HL, United Kingdom

4. Authorized representative and able to compile the technical documentation
   Honda Motor Europe Ltd – Aalst Office
   Wljngaardveld 1 (Noord V), 9300 Aalst, Belgium

5. References to applied standards

EN 60335-1:2012+AC:2014+A11:2014	ETSI EN 301 489-1 V2.2.3
+A13:2017+A14:2019	ETSI EN 301 489-3 V2.1.1
EN 50636-2-107:2015+A1:2018+A2:2020	ETSI EN 301 511 V12.5.1
EN 55014-1:2017	draft ETSI EN 301 511 V12.5.5
EN 55014-2:2015	ETSI EN 303 447 V1.1.1
EN 50665:2017	draft ETSI EN 303 447 V1.2.1
EN 50581:2012	draft ETSI EN 301 489-52 V1.1.0

6. 2014/53/EU: Annex III (Module B, EU-type examination)
   The notified body (ACB, Inc., 1588) performed EU-type examination and issued the EU-type examination certificate: *2

7. Done at: Aalst , Belgium
8. Date: *2

Peter Neckebroeck
Head of Certification
Honda Motor Europe Ltd – Aalst Office

*1: See Specification page

*2: See Original EC Declaration of Conformity

Français. (French)
Déclaration CE de Conformité
1. Le soussigné, Petere Neckebroeke, représentant du constructeur, déclare que la machine décrit ci-dessous répond à toutes les dispositions applicables de
* Directive Machine 2006/42/CE
* Directive 2014/30/UE en lien avec la compatibilité électromagnétique
* Directive 2014/35/UE relatives au matériel électrique destiné à être employé dans certaines limites de tension
* Directive 2014/53/UE concernant les équipements hertziens
* Directive 2011/65/UE relative à la limitation de l'utilisation de certaines substances dangereuses dans les équipements électriques et électroniques
2. Description de la machine
a) Produit: Tondeuse à gazon robotisée
b) Fonction : couper de l'herbe (tondre)
c) Modèle d) Type e) Numéro de série
3. Constructeur
4. Représentant autorisé et en charge des éditions de documentation technqiues
5. Référence aux normes appliquées
6. 2014/53/UE : ANNEXE III (Module B, Examen UE de type)
l'organisme notifié (ACB,Inc.,1588) a réalisé Examen UE de type et a délivré le certificat d'examen UE de type:
7. Fait à 8. Date

Italiano (Italian)
Dichiarazione CE di Conformità
1. Il sottoscritto, Petere Neckebroeke in rappresentanza del costruttore, dichiara qui di seguito che la macchina sotto descritta soddisfa tutte le disposizioni pertinenti delle:
* Direttiva macchine 2006/42/CE
* Direttiva 2014/30/UE sulla compatibilità elettromagnetica
* Direttiva 2014/35/UE relative al materiale elettrico destinato ad essere adoperato entro taluni limiti di tensione
* Direttiva 2014/53/UE riguardante le apparecchiature radio
* Direttiva 2011/65/UE sulla restrizione dell'uso di determinate sostanze pericolose nelle apparecchiature elettriche ed elettroniche
2. Descrizione della macchina
a) Prodotto: Rasaerba robotizzato
b) Funzione : Taglio di erba
c) Modello d) Tipo e) Numero di serie
3. Costruttore
4. Rappresentante autorizzato e competente per la compilazione della documentazione tecnica
5. Riferimento alle norme applicate
6. 2014/53/UE: ALLEGATO III (Modulo B, Esame UE del tipo)
l'organismo notificato (ACB, Inc., 1588) ha effettuato Esame UE del tipo e rilasciato il certificato di esame UE del tipo:
7. Fatto a 8. Data

Deutsch (German)
EG-Konformitätserklärung
1. Der Unterzeichner, Petere Neckebroeke der den Hersteller vertritt, erklärt hiermit dass das hierunter genannte Maschine allen einschlägigen Bestimmungen der * entspricht.
* Maschinenrichtlinie 2006/42/EG
* Richtlinie 2014/30/EU über die elektromagnetische Verträglichkeit
* Richtlinie 2014/35/EU betreffend elektrische Betriebsmittel zur Verwendung innerhalb bestimmter Spannungsgrenzen
* Richtlinie 2014/53/EU über Funkanlagen
* Richtlinie 2011/65/EU zur Beschränkung der Verwendung bestimmter gefährlicher Stoffe in Elektro- und Elektronikgeräten
2. Beschreibung der Maschine
a) Produkt: Rasenmäh Roboter
b) Funktion : Gras schneiden
c) Modell d) Typ e) Seriennummer
3. Hersteller
4. Bevollmächtigter und in der Position, die technische Dokumentation zu erstellen
5. Verweis auf aufwendbare Standards
6. 2014/53/EU: ANHANG III (Modul B, EU-Baumusterprüfung)
Die notifizierte Stelle (ACB, Inc., 1588) hat EU-Baumusterprüfung und folgende EU-Baumusterprüfbescheinigung ausgestellt:
7. Ort 8. Datum

Nederlands (Dutch)
EG-verklaring van overeenstemming
1.Ondergetekende, Petere Neckebroeke, vertegenwoordiger van de constructeur, verklaart hiermee dat het hieronder beschreven machine voldoet aan alle toepasselijke bepalingen van:
* Richtlijn 2006/42/EG betreffende machines
* Richtlijn 2014/30/EU betreffende elektromagnetische overeenstemming
* Richtlijn 2014/35/EU inzake elektrisch materiaal bestemd voor gebruik binnen bepaalde spanningsgrenzen
* Richtlijn 2014/53/EU betreffende radioapparatuur
* Richtlijn 2011/65/EU betreffende beperking van het gebruik van bepaalde gevaarlijke stoffen in elektrische en elektronische apparatuur
2. Beschrijving van de machine
a) Product: Robotmaaier
b) Functie : gras maaien
c) Model d) Type e) Serienummer
3. Fabrikant
4. Gemachtigde van de fabrikant en in staat om de technische documentatie samen te stellen
5. Referentie voor toegepaste normen
6. 2014/53/EU: BIJLAGE III (Module B, EU-typeonderzoek)
De aangemelde instantie (ACB, Inc., 1588) heeft een EU-typeonderzoek uitgevoerd en het certificaat van EU-typeonderzoek afgegeven:
7. Plaats 8. Datum

Dansk (Danish)
EF OVERENSTEMMELSEERKLÆRING
1.UNDERTEGNEDE, Petere Neckebroeke, SOM REPRÆSENTERER PRODUCENTEN, ERKLÆRER HERMED AT MASKINEN, SOM ER BESKREVET NEDENFOR, OPFYLDER ALLE RELEVANTE BESTEMMELSER IFØLGE:
* MASKINDIREKTIV 2006/42/EF
* Direktiv 2014/30/EU om elektromagnetisk kompatibilitet
* Direktiv 2014/35/EU lovgivning om elektrisk materiel bestemt til anvendelse inden for visse spændingsgrænser
* Direktiv 2014/53/EU om radioudstyr
* direktiv 2011/65/EU om begrænsning af anvendelsen af visse farlige stoffer i elektrisk og elektronisk udstyr
2. BESKRIVELSE AF PRODUKTET
a) Produkt: Robotplæneklipper
b) ANVENDELSE : Græsklipning
c) Model d) TYPE e) SERIENUMMER
3. PRODUCENT
4. AUTORISERET REPRÆSENTANT OG I STAND TIL AT UDARBEJDE DEN TEKNISKE DOKUMENTATION
5. Henvisning til anvendte standarder
6. 2014/53/EU: BILAG III (Modul B, EU-typeafprøvning)
det bemyndigede organ (ACB, Inc., 1588) har foretaget EU-typeafprøvning og udstedt EU-typeafprøvningsattest:
7. STED 8. DATO

Ελληνικά (Greek)
ΕΚ-Δήλωση συμμόρφωσης
1. Ο κάτωθι υπογεγραμμένος, Petere Neckebroeke, εκπροσωπόντας τον κατασκευαστή, δηλώνω ότι το παρακάτω περιγραφόμενο όχημα πληροί όλες τις σχετικές προδιαγραφές του:
* Οδηγία 2006/42/ΕΚ για μηχανές
* Οδηγία 2014/30/ΕΕ σχετικά με την ηλεκτρομαγνητική συμβατότητα
* Οδηγία 2014/35/ΕΕ αναφερομένων στο ηλεκτρολογικό υλικό που προορίζεται να χρησιμοποιηθεί εντός ορισμένων ορίων τάσεως
* Οδηγία 2014/53/ΕΕ σχετικά με το ραδιοεξοπλισμό
* Οδηγία 2011/65/ΕΕ για τον περιορισμό της χρήσης ορισμένων επικίνδυνων ουσιών σε ηλεκτρικό και ηλεκτρονικό εξοπλισμό
2. Περιγραφή μηχανήματος
α) προϊόν: Αυτόματο χλοοκοπτικό
b) Λειτουργία : για κόψιμο γρασιδιού
c) Μοντέλο d) Τύπος e) Αριθμός σειράς παραγωγής
3. Κατασκευαστής
4. Εξουσιοδοτημένος αντιπρόσωπος και είναι σε θέση να καταρτίσει τον τεχνικό φάκελο
5. Παραπομπή στα ισχύοντα πρότυπα4. Παραπομπή στα ισχύοντα πρότυπα
6. 2014/53/ΕΕ: ΠΑΡΑΡΤΗΜΑ III (Ενότητα Β, Εξέταση τύπου ΕΕ)
ο κοινοποιημένος οργανισμός (ACB, Inc., 1588) πραγματοποίησε Εξέταση τύπου ΕΕ και εξέδωσε το πιστοποιητικό εξέτασης τύπου ΕΕ:
7. Η δοκιμή έγινε 8. Ημερομηνία

Svenska (Swedish)
EG-försäkran om överensstämmelse
1.Undertecknad, Petere Neckebroeke, representant för tillverkaren, deklarerar härmed att maskinen beskriven nedan fullföljer alla relevanta bestämmelser enl:
* Direktiv 2006/42/EG gällande maskiner
* Direktiv 2014/30/EU på elektromagnetisk kompatibilitet
* Direktiv 2014/35/EU om elektrisk utrustning avsedd för användning inom vissa spänningsgränser
* Direktiv 2014/53/EU om radioutrustning
* direktiv 2011/65/EU om begränsning av användning av vissa farliga ämnen i elektrisk och elektronisk utrustning
2. Maskinbeskrivning
a) Produkt: Robotgräsklippare
b) Funktion : gräsklippning
c) Modell d) Typ e) Serienummer
3. Tillverkare
4. Auktoriserad representant och ska kunna sammanställa teknisk dokumentationen
5. Referens för tillämpad standard
6. 2014/53/EU: BILAGA III (Modul B, EU-typkontroll)
det anmälda organet (ACB, Inc., 1588) har utfört EU-typkontroll och utfärdat EU- typprovningsintyg:
7. Utfärdat vid 8. Datum

Español (Spanish)
Declaración de Conformidad CE
1.El firmante, Petere Neckebroeke, en representación del fabricante, adjunto declara que la máquina abajo descrita, cumple las cláusulas relevantes de:
* Directiva 2006/42/CE de maquinaria
* Directiva 2014/30/UE sobre compatibilidad electromagnética
* Directiva 2014/35/UE sobre el material eléctrico destinado a utilizarse con determinados límites de tensión
* Directiva 2014/53/UE sobre equipos radioeléctricos
* Directiva 2011/65/UE sobre restricciones a la utilización de determinadas sustancias peligrosas en aparatos eléctricos y electrónicos
2. Descripción de la máquina
a) Producto: Robot cortacésped
b) Función : Cortar el césped
c) Modelo d) Tipo e) Número de serie
3. Fabricante
4. Representante autorizado que puede compilar el expediente técnico
5. Referencia a normas aplicadas
6. 2014/53/UE: ANEXO III (Módulo B, Examen UE de tipo)
El organismo notificado (ACB, Inc., 1588) ha efectuado Examen UE de tipo y expedido el certificado de examen UE de tipo:
7. Realizado en 8. Fecha

Română (Romanian)
CE -Declaratie de Conformitate
1.Subsemnatul Petere Neckebroeke, reprezentand producatorul, declar prin prezenta faptul ca echipamentul descris mai jos indeplineste toate conditiile necesare din:
* Directiva 2006/42/CE privind echipamentul
* Directiva 2014/30/UE privind compatibilitatea electromagnetică
* Directiva 2014/35/UE cu privire la echipamentele electrice destinate utilizării în cadrul unor anumite limite de tensiune
* Directiva 2014/53/UE privind echipamentele hertziene
* Directiva 2011/65/UE privind restricţiile de utilizare a anumitor substanţe periculoase în echipamentele electrice şi electronice
2. Descrierea echipamentului
a) Produsul: Masina de tuns robotizata
b) Domeniu de utilizare : tunderea ierbii
c) Model d) Tip e) Serie produs
3. Producator
4. Reprezentant autorizat şi abilitat să realizeze documentaţie tehnică
5. Referinţă la standardele aplicate
6. 2014/53/UE: ANEXA III (Modulul B, Examinarea UE de tip)
organismul notificat (ACB, Inc., 1588) a efectuat Examinarea UE de tip şi a emis certificatul de examinare UE de tip:
7. Emisa la 8. Data

Português (Portuguese)
Declaração CE de Conformidade
1.O abaixo assinado, Petere Neckebroeke, representante do fabricante, declara que a máquina abaixo descrita cumpre todas as estipulações relevantes da:
* Directiva 2006/42/CE de máquina
* Directiva 2014/30/UE relativa à compatibilidade electromagnética
* Directiva 2014/35/UE relativa à harmonização das legislações dos Estados-Membros no domínio do material eléctrico destinado a ser utilizado dentro de certos limites de tensão
* Diretiva 2014/53/UE relativa aos equipamentos de rádio
* Directiva 2011/65/UE relativa à restrição do uso de determinadas substâncias perigosas em equipamentos eléctricos e electrónicos
2. Descrição da máquina
a) Produto: Robot corta relva
b) Função : corte de relva
c) Modelo d) Tipo e) Número de série
3. Fabricante
4. Mandatário com capacidade para compilar documentação técnica
5. Referência às normas aplicadas
6. 2014/53/UE: ANEXO III (Módulo B, Exame UE de tipo) o organismo notificado: (ACB, Inc., 1588) Efetuou Exame UE de tipo e emitiu o certificado de exame UE de tipo:
7. Feito em 8. Data

Polski (Polish)
Deklaracja Zgodności WE
1.Niżej podpisany Petere Neckebroeke reprezentujący producenta, niniejszym deklaruje , że urządzenie opisane poniżej spełnia wszelkie właściwe postanowienia:
* Dyrektywy maszynowej 2006/42/WE
* Dyrektywa 2014/30/UE Kompatybilności Elektromagnetycznej
* Dyrektywa 2014/35/UE odnoszącej się do sprzętu elektrycznego przewidzianego do stosowania w określonych granicach napięcia
* Dyrektywa 2014/53/UE w sprawie urządzeń radiowych
* Dyrektywy 2011/65/UE w sprawie ograniczenia stosowania
niektórych niebezpiecznych substancji w sprzęcie elektrycznym i elektronicznym
2. Opis urządzenia:
a) Produkt: Robot koszący
b) Funkcja: ścinanie trawy
c) Model d) Typ e) Numer seryjny
3. Producent
4. Upoważniony Przedstawiciel oraz osoba upoważniona do przygotowania dokumentacji technicznej
5. Odniesienie do zastosowanych norm
6. 2014/53/UE: ZAŁĄCZNIK III (Moduł B, Badanie typu UE)
jednostka notyfikowana (ACB, Inc., 1588) przeprowadziła Badanie typu UE i wydała certyfikat badania typu UE:
7. Miejsce 8. Data

Suomi / Suomen kieli (Finnish)
EY-VAATIMUSTENMUKAISUUSVAKUUTUS
1. Allekirjoittanut valmistajan edustaja Petere Neckebroeke vakuuttaa täten, että alla mainittu kone/tuote täyttää kaikki seuraavia määräyksiä:
* Konedirektiivi 2006/42/EY
* Direktiivi 2014/30/EU sähkömagneettinen yhteensopivuus
* Direktiivi 2014/35/EU tietyllä jännitealueella toimivia sähkölaitteita koskevan jäsenvaltioiden lainsäädännön lähentämisestä
* Direktiivi 2014/53/EU radiolaitteista
* direktiivi 2011/65/EU tiettyjen vaarallisten aineiden käytön rajoittamisesta sähkö- ja elektroniikkalaitteissa
2. TUOTTEEN KUVAUS
a) Tuote: Robottiruohonleikkuri
b) Toiminto : ruohon leikkaus
c) Malli d) TYYPPI e) SARJANUMERO
3. VALMISTAJA
4. Valmistajan edustaja ja teknisten dokumettien laatia
5. Viittaus sovellettuihin standardeihin
6. 2014/53/EU: LIITE III (Moduuli B, EU-tyyppitarkastus) ilmoitettu laitos (ACB, Inc., 1588) suoritti EU-tyyppitarkastus ja antoi EU-tyyppitarkastustodistuksen:
7. TEHTY 8. PÄIVÄMÄÄRÄ

Magyar (Hungarian)
EK-megfelelőségi nyilatkozata
1.Alulírott Petere Neckebroeke mint a gyártó képviselője nyilatkozom, hogy az általunk gyártott gép megfelel az összes, alább felsorolt direktívának:
* 2006/42/EK Direktívának berendezésekre
* Irányelv 2014/30/EU megfelelnek az elektromágneses
* irányelv 2014/35/EU a meghatározott feszültséghatáron belüli használatra elektromos berendezésekre
* 2014/53/EU irányelve a rádióberendezésekről
* Tanács 2011/65/EU egyes veszélyes anyagok elektromos és elektronikus berendezésekben való alkalmazásának korlátozásáról
2. A gép leírása
a) Termék: Robotfűnyíró
b) Funkció : fű levágása
c) Modell d) Tipus e) Sorozatszám
3. Gyártó
4. Meghatalmazott képviselője és képes összeállítani a műszaki dokumentációt
5. Referencia az alkalmazott szabványokhoz
6. 2014/53/EU: III. MELLÉKLET (B modul, EU-típusvizsgálat)
A(z) (ACB, Inc., 1588) bejelentett szervezet elvégezte a(z) EU-típusvizsgálat, és a következő EU-típusvizsgálati tanúsítványt adta ki:
7. Keltezés helye 8. Keltezés ideje

Cestina (Czech)
ES – Prohlášení o shodě
1.Zástupce výrobce, Petere Neckebroeke svým podpisem potvrzuje, že stroj popsaný níže splňuje požadavky příslušných opatření:
* Směrnice 2006/42/ES pro strojní zařízení
* Směrnice 2014/30/EU týkající se elektromagnetické kompatibility
* Směrnice 2014/35/EU týkajících se elektrických zařízení určených pro používání v určitých mezích napětí
* Směrnice 2014/53/EU o rádiových zařízeních
* Rady 2011/65/EU o omezení používání některých nebezpečných látek v elektrických a elektronických zařízeních
2. Popis zařízení
a) Výrobek: Robotická sekačka
b) Funkce : Sekání trávy
c) Model d) Typ e) Výrobní číslo
3. Výrobce
4. Zplnomocněný zástupce a osoba pověřená kompletací technické dokumentace
5. Odkaz na platné standardy
6. 2014/53/EU: PŘÍLOHA III (Modul B, EU přezkoušení typu)
oznámený subjekt (ACB, Inc., 1588) provedl EU přezkoušení typu a vydal certifikát EU přezkoušení typu:
7. Podepsáno v 8. Datum

Latviešu (Latvian)
EK atbilstības deklarācija
1.Zemāk minētais Petere Neckebroeke kā ražotāja pārstāvis ar šo apstiprina, ka zemāk aprakstītie mašīna, atbilst visām zemāk norādīto direktīvu sadaļām:
* Direktīva 2006/42/EK par mašīnām
* Direktīva 2014/30/ES par elektromagnētisko saderību
* Direktīva 2014/35/ES uz elektroiekārtām, kas paredzētas lietošanai noteiktās sprieguma robežās
* Direktīva 2014/53/ES par radioiekārtām
* Direktīva 2011/65/ES par dažu bīstamu vielu izmantošanas ierobežošanu elektriskās un elektroniskās iekārtās
2. Iekārtas apraksts
a) Produkts: Robotizētie zāles pļāvēji
b) Funkcija : zāles pļaušana
c) Modelis d) Tips e) Sērijas numurs
3. Ražotājs
4. Autorizētais pārstāvis, kas spēj sastādīt tehnisko dokumentāciju
5. Atsauce uz piemērotajiem standartiem
6. 2014/53/ES: III PIELIKUMS (B modulis, ES tipa pārbaude)
paziņotā struktūra (ACB, Inc., 1588) ir veikusi ES tipa pārbaude un izdevusi ES tipa pārbaudes sertifikātu:
7. Vieta 8. Datums

Slovenčina (Slovak)
ES vyhlásenie o zhode
1.Dolupodpísaný pán Petere Neckebroeke zastupujúci výrobcu týmto vyhlasuje, že uvedený strojové je v zhode s nasledovnými smernicami:
* Smernica 2006/42/ES (Strojné zariadenia)
* Smernica 2014/30/EÚ na elektromagnetickú kompatibilitu
* Smernica 2014/35/EÚ týkajúcich sa elektrického zariadenia určeného na používanie v rámci určitých limitov napätia
* Smernica 2014/53/EÚ o rádiovom zariadení
* Rady 2011/65/EÚ o obmedzení používania určitých nebezpečných látok v elektrických a elektronických zariadeniach
2. Popis stroja
a) Produkt: Robotická kosačka
b) Funkcia : Kosenie trávy
c) Model d) Typ e) Výrobné číslo
3. Výrobca
4. Autorizovaný zástupca schopný zostaviť technickú dokumentáciu
5. Referencia na použité normy
6. 2014/53/EÚ: PRÍLOHA III (Modul B, EÚ skúška typu) notifikovaný orgán (ACB, Inc., 1588) vykonal EÚ skúška typu a vydal certifikát EÚ skúšky typu:
7. Miesto 8. Dátu

Eesti (Estonian)
EÜ vastavusdeklaratsioon
1.Allakirjutanu, Petere Neckebroeke, kinnitab tootja volitatud esindajana, et allpool kirjeldatud masina vastab kõikidele alljärgnevate direktiivide sätetele:
* Masinate direktiiv 2006/42/EÜ
* Elektromagnetilise ühilduvuse direktiiv 2014/30/EL
* Direktiiv 2014/35/EL teatavates pingevahemikes kasutatavaid elektriseadmeid
* Direktiiv 2014/53/EL raadioseadmete
* direktiiv 2011/65/EL teatavate ohtlike ainete kasutamise piiramise kohta elektri- ja elektroonikaseadmetes
2. Seadmete kirjeldus
a) Toode: Robotniiduk
b) Funktsiooon : muru niitmine
c) Mudel d) Tüüp e) Seerianumber
3. Tootja
4. Volitatud esindaja, kes on pädev täitma tehnilist dokumentatsiooni
5. Viide kohaldatud standarditele
6. 2014/53/EL: III LISA (Moodul B, ELi tüübihindamine) teavitatud asutus (ACB, Inc., 1588) teostas ELi tüübihindamine ja andis välja ELi tüübihindamistõendi:
7. Koht 8. Kuupäev

Slovenščina (Slovenian)
ES izjava o skladnosti
1. Spodaj podpisani, Petere Neckebroeke, ki predstavljam proizvajalca, izjavljam da spodaj opisana stroj ustreza vsem navedenim direktivam:
* Direktiva 2006/42/ES o strojih
* Direktiva 2014/30/EU o elektromagnetni združljivosti
* Direktivo 2014/35/EU v zvezi z električno opremo, konstruirano za uporabo znotraj določenih napetostnih
* Direktiva 2014/53/EU o radijski opremi
* Direktiva 2011/65/EU o omejevanju uporabe nekaterih nevarnih snovi v električni in elektronski opremi
2. Opis naprave
a) Proizvod: Robotska kosilnica
b) Funkcija : košenje trave
c) Model d) Tip e) Serijska številka
3. Proizvajalec
4. Pooblaščeni predstavnik ki lahko predloži tehnično dokumentacijo
5. Sklic na uporabljene standarde
6. 2014/53/EU: PRILOGA III (Modul B, EU-pregled tipa) je priglašeni organ (ACB, Inc., 1588) izvedel EU-pregled tipa in izdal certifikat o EU-pregledu tipa:
7. Kraj 8. Datum

Lietuvių kalba (Lithuanian)
EB atitikties deklaracija
1.Žemiau pasirašes, p. Petere Neckebroeke atstovaujantis gamintoją, deklaruoja, kad žemiau aprašyta mašina atitinka visas išvardintų direktyvų nuostatas:
* Mechanizmų direktyva 2006/42/EB
* Direktyva 2014/30/ES dėl elektromagnetinio suderinamumo
* Direktyva 2014/35/ES susijusių su elektrotechniniais gaminiais, skirtais naudoti tam tikrose įtampos ribose
* Direktyva 2014/53/ES dėl radijo ryšio įrenginių
* direktyva 2011/65/ES dėl tam tikrų pavojingų medžiagų naudojimo elektros ir elektroninėje įrangoje apribojimo
2. Prietaiso aprašymas
a) Gaminys: Robotai vejapjovės
b) Funkcija : žolės pjovimas
c) Modelis d) Tipas e) Serijos numeris
3. Gamintojas
4. Įgaliotasis atstovas ir galintis sudaryti techninę dokumentaciją
5. Nuoroda į taikytus standartus
6. 2014/53/ES: III PRIEDAS (B modulis, ES tipo tyrimas) notifikuotoji įstaiga (ACB, Inc., 1588) atliko ES tipo tyrimas ir išdavė ES tipo tyrimo sertifikatą:
7. Vieta 8. Data

Български (Bulgarian)
ЕО декларация за съответствие
1.Долуподписаният се Petere Neckebroeke, представляващ производителя, с настоящото декларирам, че машините, описани по-долу, отговарят на всички съответни разпоредби на:
* Директива2006/42/ЕО относно машините
* Директива 2014/30/ЕС за Електромагнитна съвместимост
* Директива 2014/35/ЕС във връзка с електрическото оборудване, предназначено за използване при някои ограничения на напрежението
*Директива 2014/53/ЕС относно радиосъоръженията
* Директива 2011/65/ЕС година относно ограничението за употребата на определени опасни вещества в електрическото и електронното оборудване
2. Описание на машините
а) Продукт: косачка-робот
b) Функция : косене на трева
с) Модел d) Тип е) Сериен номер
3. Производител
4. Упълномощен представител и отговорник за съставяне на техническа документация
5. Препратка към приложените стандарти
6. 2014/53/ЕС: ПРИЛОЖЕНИЕ III (Модул B, ЕС изследване на типа)
нотифицираният орган (ACB, Inc., 1588) извърши ЕС изследване на типа и издаде сертификата за ЕС изследване на типа:
7. Място на изготвяне 8. Дата на изготвяне

Norsk (Norwegian)
EF- Samsvarserklæring
1. Undertegnede, Petere Neckebroeke representerer produsenten og herved erklærer at maskineri beskrevet nedenfor innfrir relevant informasjon fra følgende forskrifter.
* Maskindirektivet 2006/42/EF
* Direktiv 2014/30/EU om Elektromagnetisk kapabilitet
* Direktiv2014/35/EU relatert til eletrisk utstyr laget for bruk innenfor visse spenningsgrenser.
* Direktiv 2014/53/EU om radio utstyr
* Direktiv 2011/65/EU om restriksjoner av bruk av visse farlige matrialer i eletrisk og eletronisk utstyr.
2. Beskrivelse av produkt
a) Produkt: Robot gressklipper
b) Funksjon : Klippe gress
c) Modell d) Type e) Serienummer
3. Produsent
4. Autorisert representant og i stand til å utarbeide den tekniske dokumentasjonen
5. Henvisning til brukte standarder
6. 2014/53/EU: Vedlegg III (modul B, EU-type undersøkelse)
Det tekniske kontrollorgan (ACB, Inc., 1588) utførte EU-typeprøving og utstedte EU-typeprøvingssertifikatet:
7. Sted 8. Dato

Türk (Turkish)
AT Uygunluk Beyanı
1.Aşağıda imzası bulunan Petere Neckebroeke, üreticinin adina, bu yazıyla birlikte aşağıdaki makine ile ilgili tüm hükümlülüklerin yerine getirildiğini beyan etmektedir:
* Makina Emniyet Yönetmeliği 2006/42/AT
* Elektromanyetik uyumlulukla ilgili 2014/30/AB no' lu yönetmelik
* 2014/35/AB belirli voltaj aralıklarında kullanılmak üzere dizayn edilmiş ekipmanlar hakkındaki yönetmelik
* Radyo Ekipmanlarının 2014/53/AB sayılı direktif
* 2011/65/AB elektrikli ve elektronik ekipmanlarda bazı tehlikeli maddelerin kullanımının yasaklanmasına ilişkin yönetmelik
2. Makinanın tarifi
a) Ürün: Robotik çim biçme makinası
b) İşlevi : Çimlerin kesilmesi
c) Model d) Tipi e) Seri numarası
3. İmalatçı
4. Teknik dosyayı hazırlamakla yetkili olan Toplulukta yerleşik yetkili temsilci
5. Uygulanan standartlara istinaden
6. 2014/53/EU/: Ek III (Modül B, AVRUPA(EU)-tip İnceleme
Onaylanan kuruluş (ACB, Inc., 1588), AVRUPA(EU)-tip İncelemeyi uyguladı ve AVRUPA(EU) tip İnceleme sertifikasını yayınladı:
7. Beyanın yeri : 8. Beyanın tarihi :

Íslenska(Icelandic)
EB-Samræmisyfirlýsing
1.Undirritaður, Petere Neckebroeke, fyrir hönd framleiðandans, lýsir hér með yfir því að vélin sem lýst er hér að neðan samræmist öllum gildandi ákvæðum tilskipunar:
*Leiðbeiningar fyrir vélbúnað 2006/42/EB
*TILSKIPUN 2014/30/EU VARÐANDI SAMHÆFNI RAFSEGULSVIÐS
*TILSKIPUN 2014/35/EU varðandi rafknúin tæki sem notast innan tiltekins volta ramma og
* Tilskipun 2014/53/EU um útvarpstæki
* Tilskipun 2011/65/EU varðandi leiðbeiningar um notkun á hættulegum efnum í raf og rafeinda búnaði
2. Lýsing á vélbúnaði
a) Ökutæki: Sjálfstýrð sláttuvél
b) Virkni : Gras slegið
c) Gerð d) Tegund e) Serían númer
3. Framleiðandi
4. Löggildir aðilar og fær um að taka saman tækniskjölin
5. Tilvísun til viðeigandi staðla
6. ESB reglugerð 2014/53: viðauki 111 (module B, ESB gerðarprófun)
Tilkynnt gerð (ACB, Inc., 1588) hefur staðist ESB gerðarpróf og fengið EB gerðarprófunar vottorð:
7. Gert hjá 8. Dagsetning

Hrvatski(Croatian)
EK Izjava o sukladnosti
1.Potpisani, Petere Neckebroeke u ime proizvođač, ovime izjavljuje da strojevi navedeni u nastavku ispunjavaju sve važeće odredbe:
* Propisa za strojeve 2006/42/EK
* Propisa 2014/30/EU na elektromagnetsku kompatibilnost
* Direktiva 2014/35/EU se odnosi na električnu opremu predvidjenu za korištenje unutar odredjenih naponskih granica.
* Direktiva 2014/53/EU o radijskoj opremi
*Direktiva 2011/65/EU o ograničenju odredjenih opasnih supstanci u elektricnoj i elektronskoj opremi.
2. Opis strojeva
a) Proizvod: Robot kosilica za travu
b) Funkcionalnost : rezanje trave
c) Model d) Tip e) Serijeski broj
3. Proizvođač
4. Ovlašteni predstavnik i osoba za sastavljanje tehničke dokumentacije
5. Referencija na primijenjene standarde
6. 2014/53/EU: PRILOG III. (Modul B, EU ispitivanje tipa) prijavljeno tijelo (ACB, Inc., 1588) provelo je EU ispitivanje tipa i izdalo potvrdu o EU ispitivanju tipa:
7. U 8. Datum

A

Opis elementu/	Numer części
Zasilacz (EU)/	80002-Y0H-003
Zasilacz (UK)/	80003-Y0H-003
Zasilacz (CH)/	80004-Y0H-003
Ostrza i śruby (zestaw 3 sztuk każdego)/	80018-Y0E-003
Ostrza i śruby (zestaw 9 sztuk każdego)/	80019-Y0E-003
Śruba (pojedyńcza)/	80020-Y0E-003
Śruby (zestaw 3 sztuk)/	80021-Y0E-003
Śruby (zestaw 9 sztuk)/	80022-Y0E-003
Przewód graniczny (125m)/	80023-Y0E-003
Kołki (zestaw 50 sztuk)/	31225-VP7-000
Kołki mocujące stacji dokującej (zestaw)	80024-Y0E-003

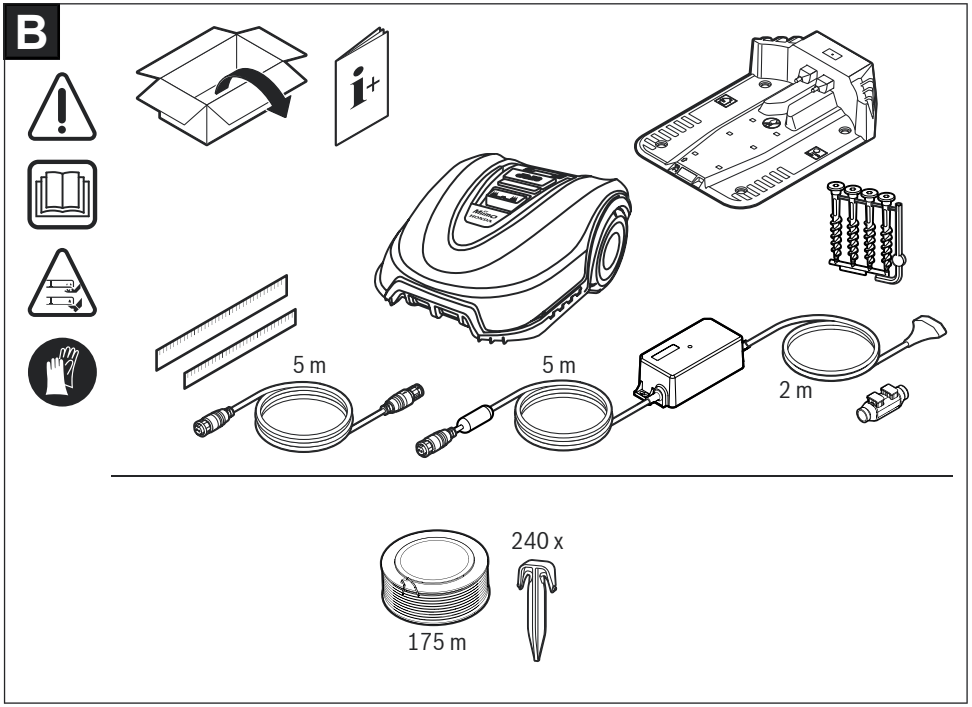
B
5 m
5 m
2 m
240 x
175 m

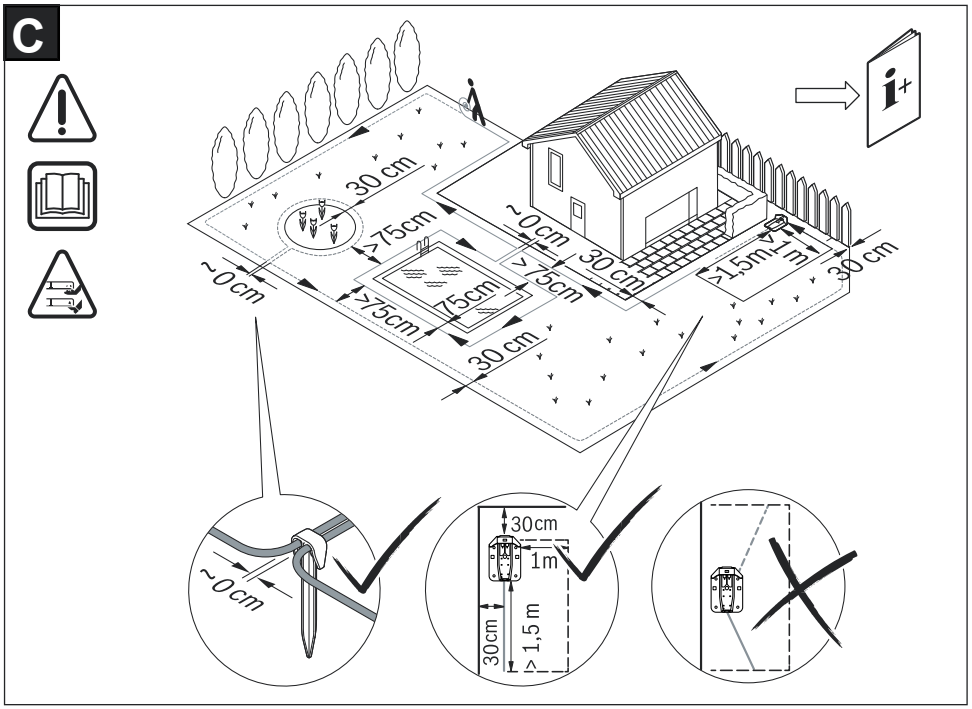
C
30 cm
>75cm
~0 cm
>75cm
75cm
30 cm
~0 cm
>75cm
30 cm
>1,5m
1 m
30 cm
~0 cm
30cm
1m
30cm
> 1,5 m

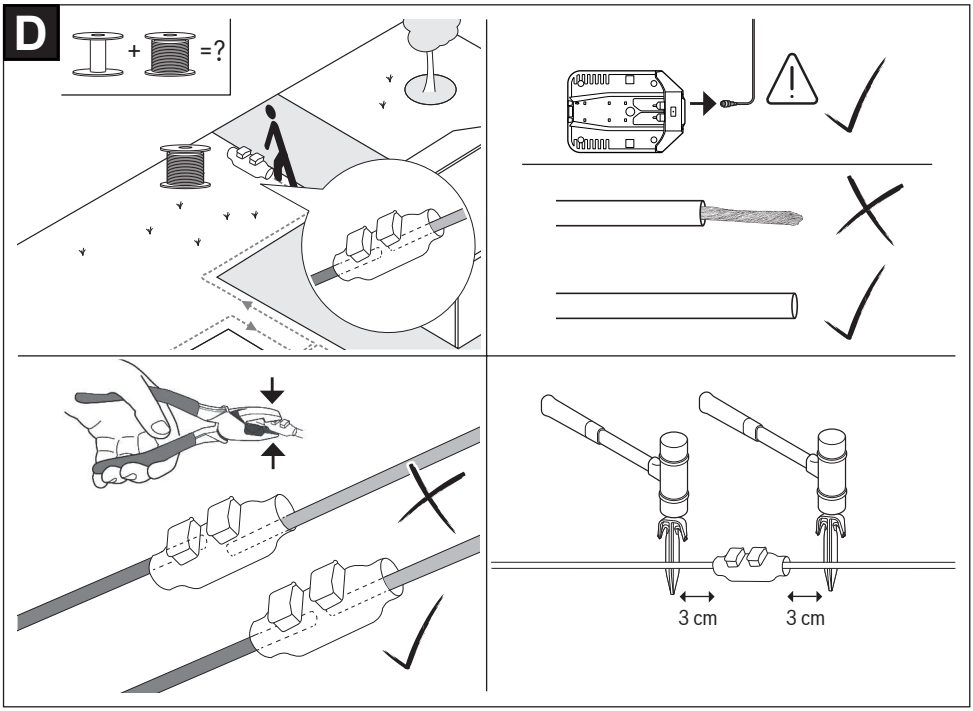
D
+
=?
3 cm
3 cm

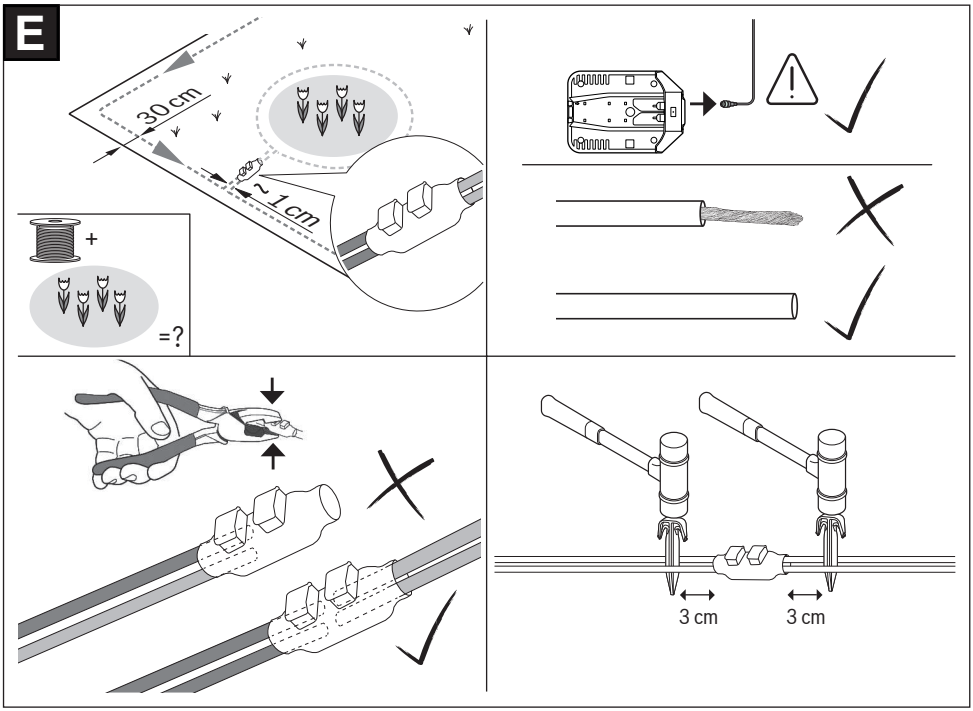
E
30 cm
~ 1 cm
+
=?
3 cm
3 cm

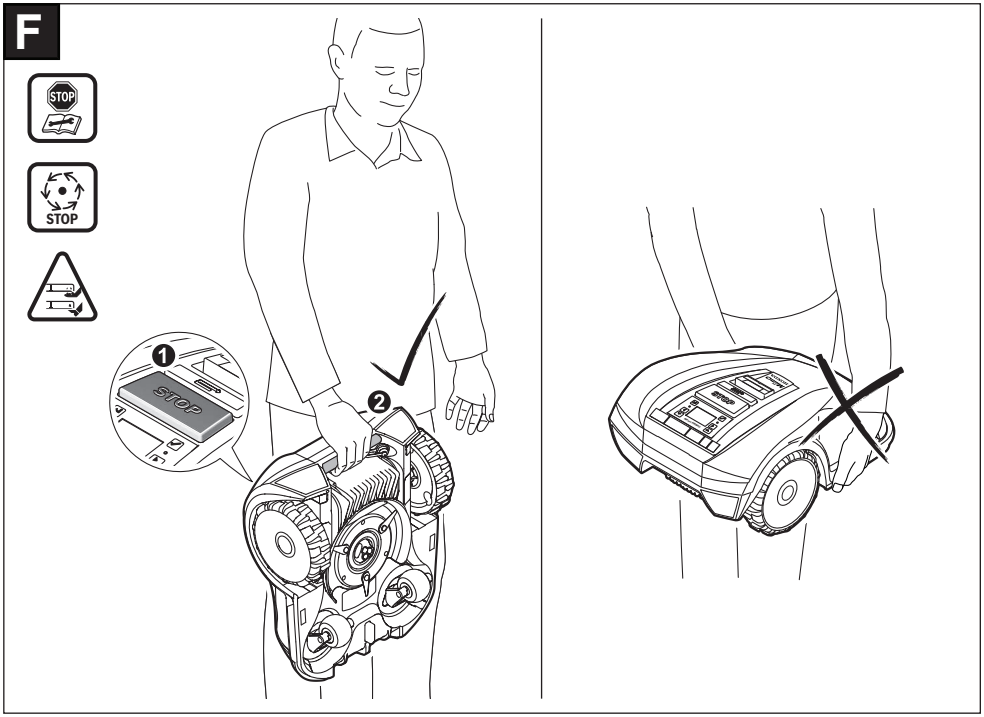
F
STOP
STOP
STOP
1
2

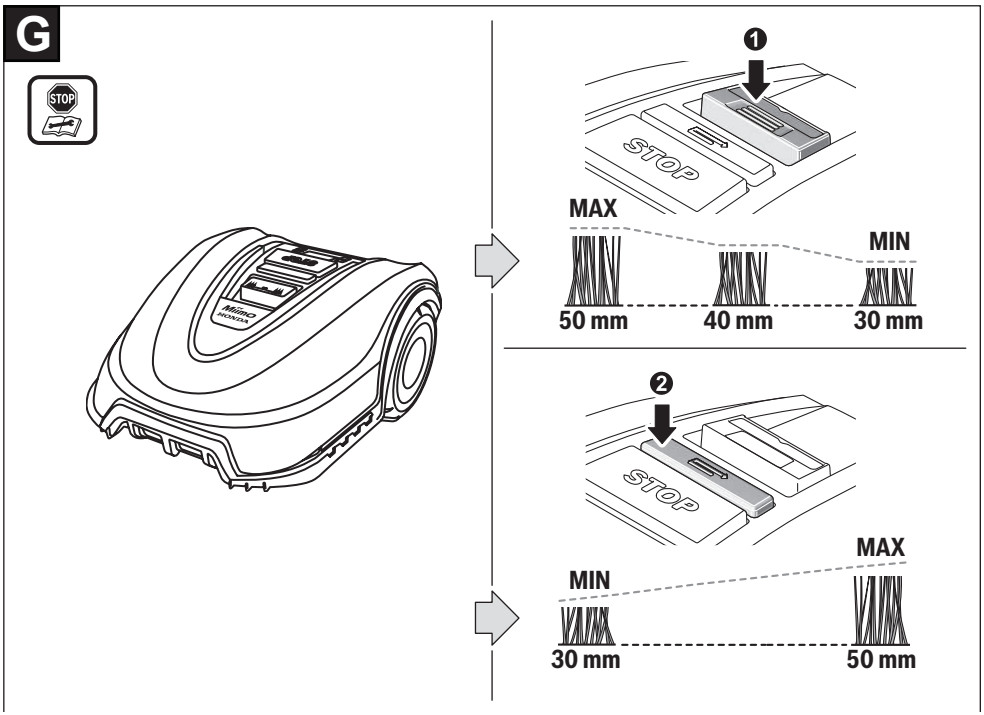
G
STOP
Miimo
HONDA
1
STOP
MAX
MIN
50 mm
40 mm
30 mm
2
STOP
MAX
MIN
30 mm
50 mm

H

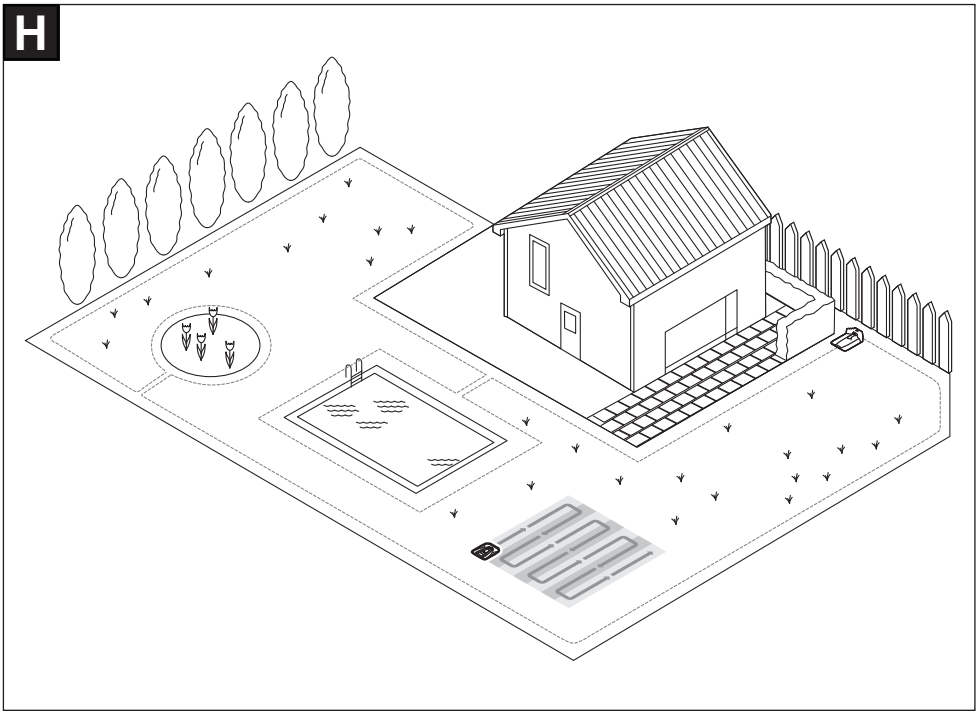

I

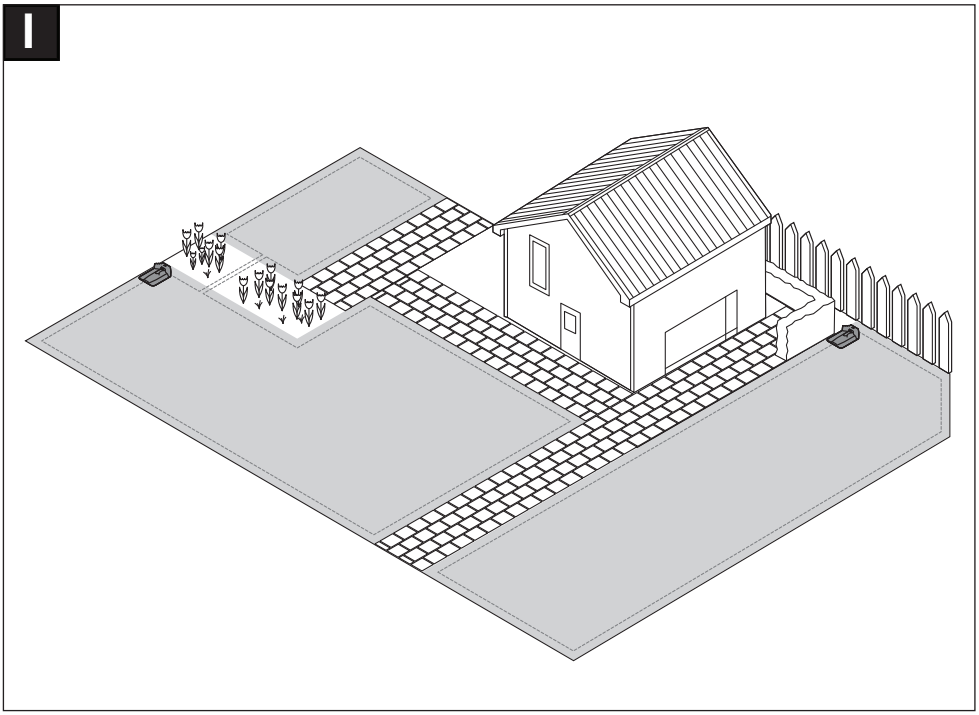

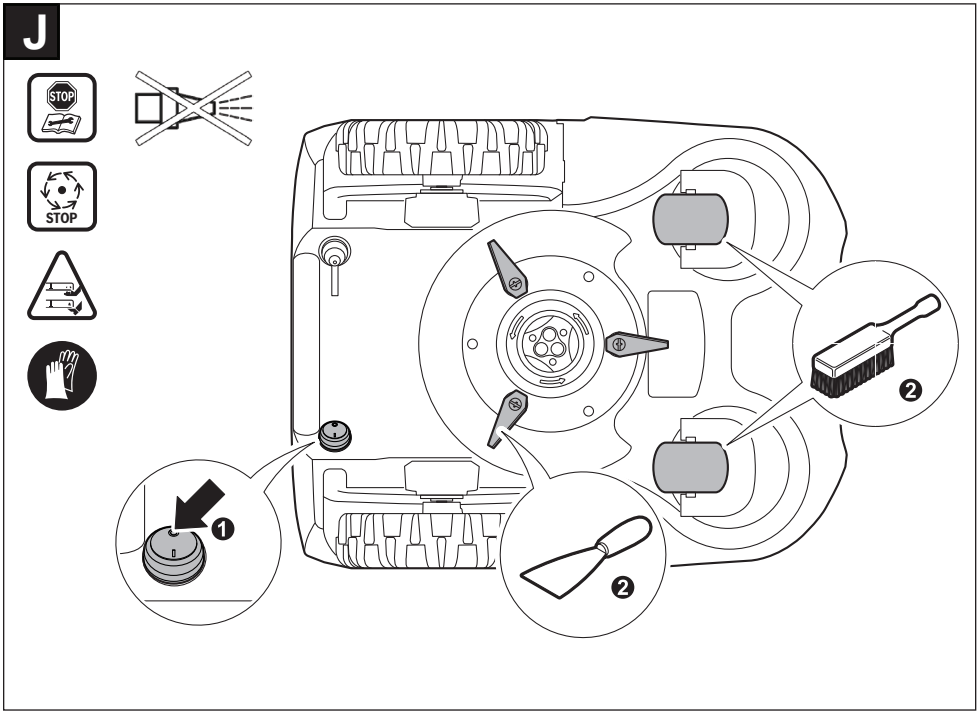
J
STOP
STOP
1
2
2

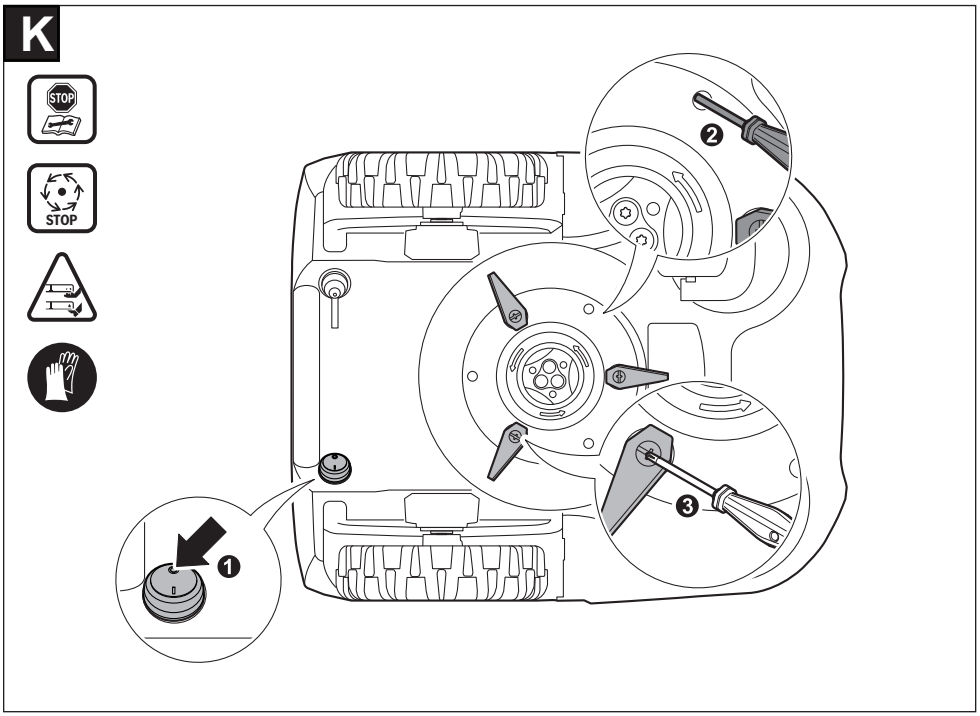
K
STOP
STOP
1
2
3

L

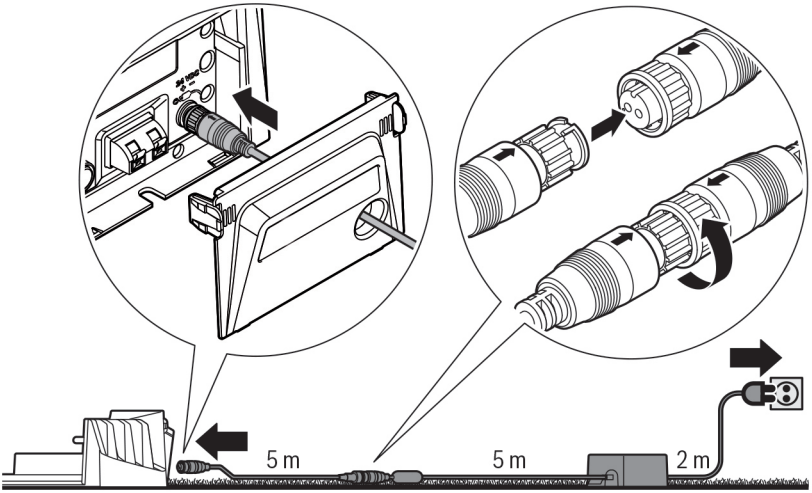

HONDA

3RY0H600
3MX3R-Y0H-6000

PL

© Honda Motor Europe, Ltd 2020